设定手册

DuraVision® FDX1004

彩色液晶显示器

DuraVision® FDX1004T

触摸式彩色液晶显示器

重要事项

本产品适合用于工业用途。
请在使用前仔细阅读（从网站下载的）本设定手册和用户手册，以正确使用显示器。请保留本手册，以备将来参考。

- 有关显示器设定/调节的信息，请参照“用户手册”。
- 可以从我们的网页查看最新的产品信息，包括设定手册。
  www.eizoglobal.com

安全标识

本手册与本产品使用以下安全标识。这些标识表示关键信息。请仔细阅读。

警告	如未遵守警告中的信息，可能造成严重伤害，且可能威胁生命。
注意	如未遵守注意中的信息，可能造成中度伤害和/或财产损失或产品损坏。
△	表示警告或注意。例如，⚡表示有“电击”危险。
⃠	表示禁止行为。例如，表示“不要拆解”。

为配合在销售目标区域使用，本产品已经过专门调整。
如在此区域之外的地方进行操作，那么产品的性能可能会不同于规格中所述的性能。

未经EIZO Corporation事先书面许可，不得以任何形式或以任何方式（电子、机械或其它方式）复制本手册的任何部分、或者将其存放到检索系统中或进行发送。
EIZO Corporation没有义务为任何已提交的材料或信息保密，除非已经依照EIZO Corporation收到的所述信息进行了事先商议。尽管本公司已经尽最大努力确保本手册提供最新信息，但是请注意，EIZO产品规格仍会进行变更，恕不另行通知。

预防措施

重要

为配合在销售目标区域使用，本产品已经过专门调整。如果产品使用地并非销售目标区域，则本产品的工作性能可能与规格说明不符。

为了确保人员安全和正确维护，请仔细阅读“预防措施”内容以及显示器上的警告声明。

警告声明的位置

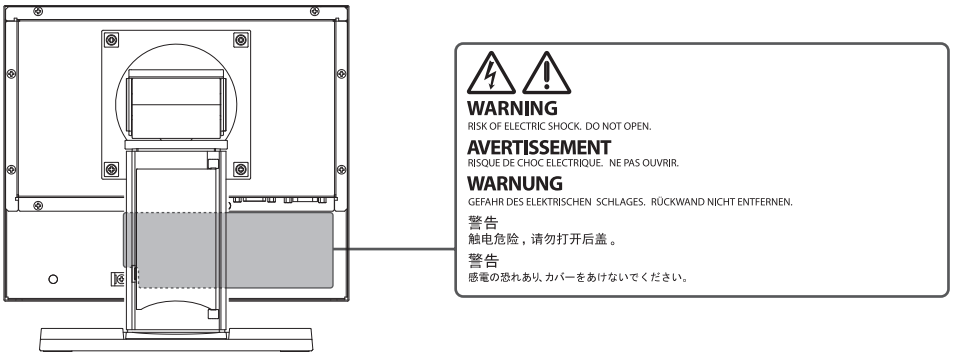

设备上的标识

标识	此标识表示
⏻	电源键：按此键打开或关闭显示器的电源。
⎓	直流
⚡	电击危险报警器
⚠	注意：参阅安全标识 [▶ 2]
	WEEE标识：必须将此产品另行弃置；材料可以回收利用。
CE	CE标志：符合欧洲理事会指令和/或欧盟条款的EU合格标志。
UK CA	表示符合英国法规的标志

警告

⚠ 警告

如果设备开始冒烟、有烧焦味或发出奇怪的异响，应立即断开所有电源连接并联系您的EIZO代表寻求建议。

使用有故障的设备可能会导致火灾、电击或设备损坏。

⚠ 警告

请勿拆解或改装本设备。

打开机身可能会因高压或高温零件而导致电击或灼伤。改装设备可能会导致火灾或电击。

⚠ 警告

由专业维修技术人员负责所有维修工作。

切勿尝试擅自维修本产品，打开或拆下护盖可能会导致火灾、电击或设备损坏。

⚠ 警告

防止异物或液体掉入或渗入设备内部。

金属零件、易燃材料或液体意外掉入机身可能会导致火灾、电击或设备损坏。

如果物体或液体掉入/渗入机身，立即拔掉设备的插头。由专业维修工程师检查设备，才能重新使用。

⚠ 警告

将设备安置于坚固稳定的地方。

如果设备放在不恰当的平面上，则设备可能会跌落并导致人身伤害。

如果设备跌落，请立即切断电源，并与您当地的EIZO代表联系以寻求建议。切勿继续使用损坏的设备。使用损坏的设备可能会导致火灾或电击。

⚠ 警告

在适当的场所使用设备。

否则，可能会导致火灾、电击或设备损坏。

- 切勿放在室外。
- 切勿放在任何交通工具（船舶、飞机、火车、汽车等）中。
- 切勿放在多尘或潮湿环境中。
- 切勿放在水可能溅到屏幕的场所（例如浴室、厨房等）。
- 切勿放在蒸汽会直接接触到屏幕的场所。
- 切勿靠近加热设备或加湿器。
- 避免阳光直晒。
- 切勿放在含有易燃气体的环境中。
- 切勿放在含有腐蚀气体（例如二氧化硫、硫化氢、二氧化氮、氯气、氨和臭氧）的环境中。
- 切勿放在含有灰尘、会加速在大气中腐蚀的成分（例如氯化钠和硫）、导电金属等的环境中。

⚠ 警告

将塑料包装袋放在远离婴儿和儿童的地方。

塑料包装袋可能导致窒息。

⚠ 警告

如果使用交流电源接口，请确保电源线符合下列要求。

本产品不自带电源线。请另行准备一根符合要求的电源线。

*电源线必须符合本产品使用所在国家和地区的强制性标准。

- 在欧洲：
  电源线装置额定值至少为AC 250V~10A，线的类型为H05VV-F，GTCE-3，0.75mm^2。
- 在美国：
  电源线装置额定值至少为AC 125V~10A，线的类型为SVT，3/18AWG (0.75mm^2)。
- 在中国：
  电源线装置额定值至少为AC 250V~10A，线的类型为“配60227 IEC53 3×1 平方毫米”。

⚠ 警告

使用附送的AC适配器。

附送的AC适配器仅适用于此产品。切勿将此AC适配器用于其他设备。切勿将其他设备使用的AC适配器用于此产品。

接入与AC适配器的功率额定值不相匹配的电源可能会导致火灾或电击。

⚠ 警告

若要断开电源线或适配器电源电缆的连接，抓稳插头拔出即可。

用力拉电源线或电源电缆可能会使其受损，从而导致火灾或电击。

⚠ 警告

设备必须连接至接地的主电源插座。

否则可能会导致火灾或电击。

⚠ 警告

使用正确的电压。

- 本装置仅在特定电压下使用。连接不同于本《使用说明书》中规定的电压使用可能造成火灾、电击或设备损坏。
  电源：100~240 Vac 50/60 Hz
- 切勿使电源回路过载，否则可能会导致火灾或电击。

⚠ 警告

使用电源线和AC适配器时加以注意。

切勿用重物重压电源线或AC适配器，或拉扯或扭结电源线。使用损坏的电源线或AC适配器可能会导致火灾或电击。

⚠ 警告

雷暴雨天气时绝对禁止触摸电源插头、AC适配器或电源线。

否则可能会导致电击。

⚠ 警告

安装悬挂支架底座时，请参照悬挂支架底座的用户手册，并牢固安装设备。

否则，设备可能会脱落，导致人身伤害和/或设备损坏。

安装前，请确保桌子、墙壁或任何其他安装面有足够的机械强度。

如果设备跌落，请立即切断电源，并与您当地的EIZO代表联系以寻求建议。切勿继续使用损坏的设备。使用损坏的设备可能会导致火灾或电击。重新安装倾斜底座时，请使用相同的螺丝并进行紧固。

⚠ 警告

切勿徒手触摸损坏的液晶面板。

如果皮肤的任何部分直接接触面板，请立即彻底冲洗。

如果液晶进入眼睛或口腔，立即用大量清水冲洗并就医。否则，可能会有毒性反应。

⚠ 警告

有关较高位置的安装，请向专业人士寻求帮助。

在较高位置安装显示器时，存在产品或其零件跌落和导致人身伤害的风险。安装显示器时，请向我们或专门从事建筑工作的专业人士寻求帮助，包括在安装显示器前后检查产品是否损坏或变形。

注意

⚠ 注意

移动设备时，请断开电缆并移除配件。

否则，移动时电缆或配件可能会脱落，从而导致人身伤害。

⚠ 注意

请按照规定的正确方法搬运或放置本设备。

- 移动产品时，请紧紧握住显示器的底部。
- 30英寸及以上大小的显示器重量很重。拆封和/或搬运显示器时，确保至少有两个人同时进行。
- 如果您的设备机型的显示器背面有把手，请紧紧抓住显示器的底部和把手。

设备跌落可能会造成人身伤害或设备损坏。

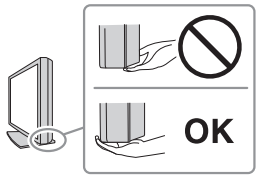

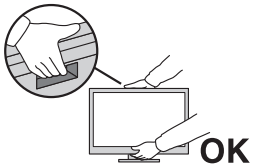

⚠ 注意

小心不要夹伤手。

如果您突然对显示器施力，以调节显示器的高度或角度，则您的手可能会被夹伤。

⚠ 注意

切勿堵住机身的通风槽。

- 切勿在通风槽上放置任何物体。
- 切勿将设备安装在通风条件差或空间不足的场所。
- 切勿平放或倒置设备。

堵住通风槽会影响空气流动，且可能会导致火灾、电击或设备损坏。

⚠ 注意

切勿用湿手触摸电源插头或AC适配器。

否则可能会导致电击。

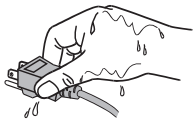

⚠ 注意

切勿在电源插头周围放置任何物体。

这可方便在出现问题时断开电源插头，以避免火灾或电击。

⚠ 注意

AC适配器工作时会发热。

- 请勿触摸通电状态下的AC适配器。如果触摸，可能导致低温灼伤。
- 切勿盖住AC适配器上方或放置任何东西。切勿将AC适配器放在会吸热的物体上，例如地毯、毛毯等。AC适配器应避免阳光直晒，远离热源。否则可能引发火灾。
- 移动显示器前，确保关闭电源开关，从电源插座拔出电源插头，并等到显示器完全冷却。

⚠ 注意

切勿将AC适配器悬在半空中。

使用悬在半空中的AC适配器可能会导致火灾或电击。

⚠ 注意

切勿将AC适配器垂直放置。

否则，粉尘或水可能进入适配器，并可能会导致火灾或电击。

⚠ 注意

切勿因掉落或其他原因而使设备和AC适配器受到任何冲击。

使用受到冲击后的AC适配器可能会导致火灾或电击。

⚠ 注意

应定期清洁显示器及AC适配器的电源插头和通风槽周围区域。

这个区域附着的灰尘、水或油有可能会导致火灾发生。

⚠ 注意

清洁前先拔出设备。

设备连接电源插座的情况下进行清洁可能会导致电击。

⚠ 注意

如果计划长时间不使用本设备，为了安全和省电，请在关闭电源开关后拔掉电源插头。

⚠ **注意**
请根据当地或所在国家/地区的法律处理本产品。

关于本产品

关于本产品的使用

- 除了创建文档、观看多媒体内容和其他一般性用途，本产品还适用于端口设备操作等专门用途。
- 为配合在销售目标区域使用，本产品已经过专门调整。如果产品使用地并非销售目标区域，则本产品的工作性能可能与规格说明不符。
- 本产品担保仅在此《手册》中所描述的用途范围之内有效。
- 本手册中所述规格仅适用于以下配件：
  - 我们指定的信号线
- 本产品只能与我们制造或指定的选配产品配合使用。

关于液晶面板

- 显示器的显示画面稳定前约需30分钟（通过我方的测量条件得出）。显示器的电源开启之后请等待至少30分钟，然后调节显示器。
- 为了防止因长期使用而导致屏幕质量降低，以及保持稳定的使用状态，应将显示器设定为较低亮度。
- 当显示器长期显示一个图像的情况下再次改变显示画面会出现残影。使用屏幕保护程序或省电模式避免长时间显示同样的图像。根据显示的图像而定，即使过去一段较短时间，仍可能出现残影。若要消除这种现象，可更换图像或切断电源几个小时。
- 如果显示器长时间持续显示，可能会出现斑点或烙印。为了使显示器的寿命最大化，我们建议定期关闭显示器。
- 液晶面板采用高精技术制造而成。尽管液晶面板上可能会出现像素缺失或像素发亮，但这并非故障。有效像素百分比：99.9994%或更高。
- 液晶面板的背光灯有一定的使用寿命。根据使用模式（例如长期不间断使用），背光灯的使用寿命可能会很快耗尽，因此需要您进行更换。当显示屏变暗或开始闪烁时，请与您当地的EIZO代表联系。
- 切勿用尖锐物体刮擦或按压液晶面板，否则可能会使液晶面板受损。切勿尝试用纸巾擦拭显示屏，否则可能会留下划痕。
- （触摸屏使用警告）
  在触摸操作过程中
  请注意以下几点。否则，可能会使显示器受损。
  - 请勿用力按压、刮擦或戳触触摸屏。
  - 不要用圆珠笔或金属等硬物触碰触摸屏。

关于安装

- 如果您将本产品放置于涂漆桌面上，可能会有油漆因底座的橡胶材质而粘在其底部。 使用前检查桌面。
- 将此产品带入低温房间、温度突然上升或将此产品从低温房间移到温暖房间时，此产品的表面或内部可能会结露。此种情况下，请勿开启产品。等待直到结露消失，否则可能会损坏产品。

清洁

- 建议定期清洁，以保持产品外观清洁同时延长使用寿命。
- 请将小块软布用水蘸湿（或使用ScreenCleaner）轻轻擦拭，去除产品上的污垢。

注意

- 请勿使液体直接接触产品。万一出现这种情况，请立即擦掉液体。
- 请勿让液体进入缝隙或产品内部。
- 使用化学制剂进行清洁或消毒时，酒精、消毒剂等化学制剂可能导致产品光泽度变化、失去光泽、褪色及显示的图像质量降低。请勿经常使用化学制剂。
- 切勿使用任何可能会损伤产品的稀释剂、苯、蜡或研磨型清洁剂。
- 有关清洁和消毒的更多信息，请参照我们的网页。
  查看方法：访问www.eizoglobal.com，然后在网页搜索框中键入“disinfect”进行搜索

舒适地使用显示器

- 屏幕极暗或极亮可能会影响您的视力。请根据环境调节显示器的亮度。
- 长时间盯着显示器会使眼睛疲劳。每隔一小时应休息十分钟。
- 查看屏幕时，应与其保持适当的距离和角度。

目录

预防措施 **3**
重要 3
警告声明的位置 3
设备上的标识 3
警告 4
注意 8
关于本产品 **11**
关于本产品的使用 11
关于液晶面板 11
关于安装 12
清洁 12
舒适地使用显示器 12
1 介绍 **15**
1.1 包装内容 15
1.2 控制和功能 16
1.2.1 前面 16
1.2.2 背部 17
2 安装/连接 **19**
2.1 连接电缆 19
2.2 打开电源 20
2.3 调节屏幕角度 21
2.4 安装触摸屏驱动程序（仅限FDX1004T） 21
2.5 触摸屏校准（仅限FDX1004T） 21
3 参考 **23**
3.1 安装选配悬挂支架 23
3.2 规格 25
3.2.1 液晶面板 25
3.2.2 触摸屏 25
3.2.3 视频信号 25
3.2.4 通信 26
3.2.5 交流电源 26

3.2.6 直流电源 26
3.2.7 物理规格 26
3.2.8 工作环境要求 27
3.2.9 运输/储存条件 27
附录 28
关于电器电子产品有害物质限制使用标识 28
有限责任保证书 28

1 介绍

感谢您选择EIZO彩色液晶显示器。

1.1 包装内容

请检查包装盒中是否包含下列所有物品。如果缺少物品或物品损坏，请与单独列出的您当地的经销商或EIZO代表联系。

注

- 产品不附带提供用户手册。请通过下列步骤从我们的网页下载。
  1. 访问www.eizoglobal.com。
  2. 在菜单中，选择“支持”>“手册”。
  3. 在“输入型号名称”文本框中，输入“FDX1004”或“FDX1004T”，然后按“搜索”按钮。
  4. 单击图标查看用户手册。
- 请保留好包装盒和包装材料，以便将来移动或搬运显示器时使用。

- 显示器
- AC适配器
- 模拟信号线（D-Sub - D-Sub）：MD-C87 x 1

- HDMI线缆（HDMI - HDMI）：HH200HS x 1

- USB线缆（USB-A - USB-B）：MD-C93 x 1（仅限FDX1004T）

- 设定手册（本文档）
- VESA安装螺丝M4x12 x 4（仅限自由安装）
- 束带 x 1

1.2 控制和功能

1.2.1 前面

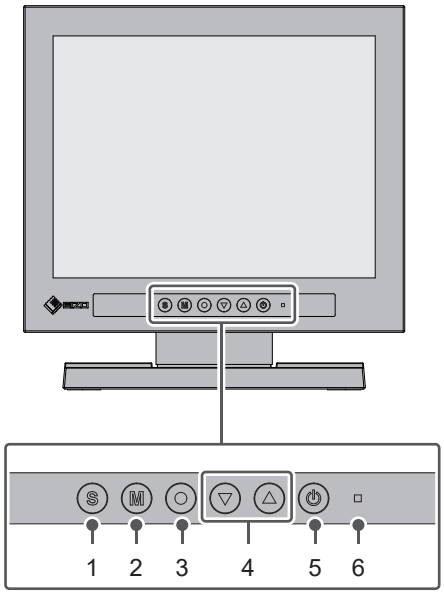

1. Ⓢ按钮	切换要显示的输入信号。
2. Ⓜ按钮	切换色彩模式。
3. ◉按钮	显示设定菜单，确认每个菜单的调节项目，并保存调节结果。
4. ▼▲按钮	显示设定菜单时，选择菜单项、调节/设定功能并调出亮度调节屏幕。
5. ⏻按钮	开关电源。
6. 电源指示灯	说明显示器的工作状态。 蓝色：屏幕显示 橙色：省电模式 关闭：电源关闭

1.2.2 背部

- FDX1004

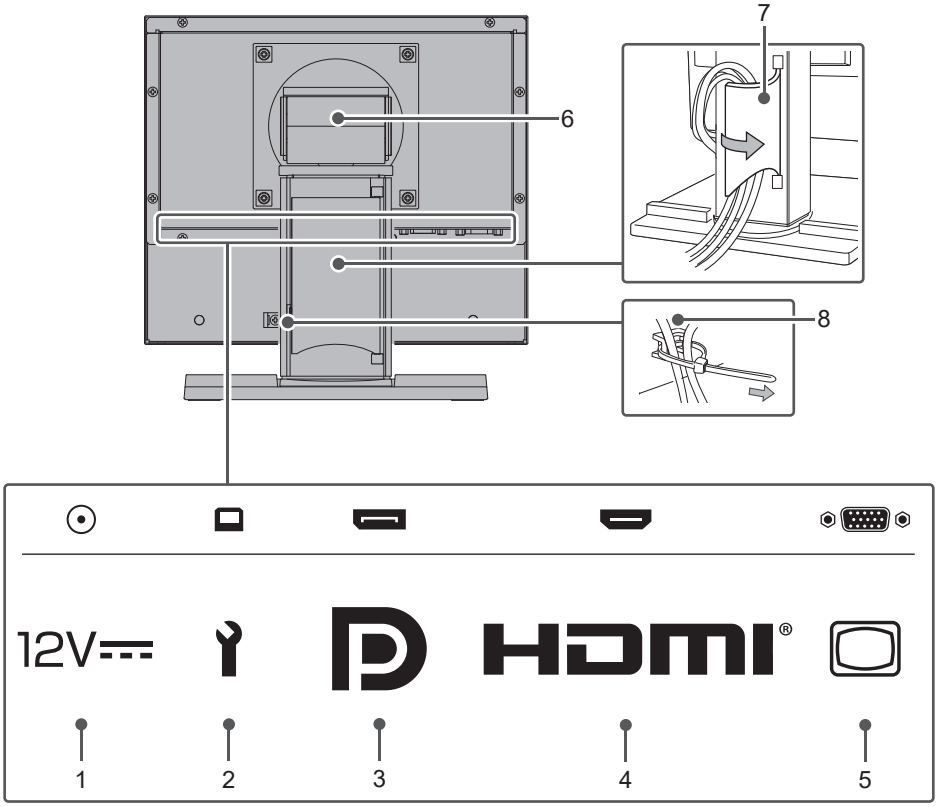

1. 电源插座（DC-IN）	连接AC适配器。
2. USB-B接口（上游）	用于执行维护。它不能使用。
3. DisplayPort™接口	使用DisplayPort输出连接至PC。
4. HDMI接口	使用HDMI输出连接至PC。 **注** • 不支持720p/1080p信号。
5. D-Sub微型15针接口	使用D-Sub输出连接至PC。
6. 底座	用于调节角度。
7. 束线器	固定显示器电缆。
8. 束线带固定器	安装束线带以固定线缆。

- FDX1004T

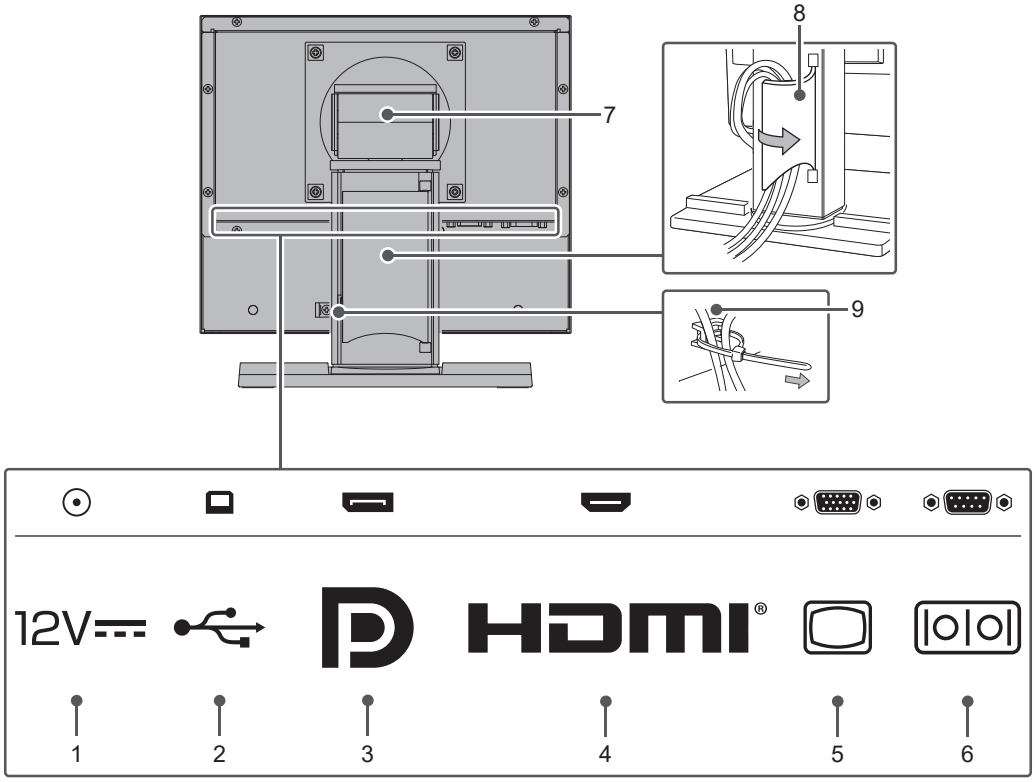

1. 电源插座（DC-IN）	连接AC适配器。
2. USB-B接口（上游） *1	在将显示器用作触摸屏显示器时，连接USB线缆。
3. DisplayPort接口	使用DisplayPort输出连接至PC。
4. HDMI接口	使用HDMI输出连接至PC。 **注** • 不支持720p/1080p信号。
5. D-Sub微型15针接口	使用D-Sub输出连接至PC。
6. RS-232C端口 *1	在将显示器用作触摸屏显示器时，连接RS-232C线缆。
7. 底座	用于调节角度。
8. 束线器	固定显示器电缆。
9. 束线带固定器	安装束线带以固定线缆。

*1 这些接口不可同时使用。

2 安装/连接

2.1 连接电缆

注意

- 在连接之前，请检查显示器、PC和外设的电源是否已关闭。
- 在使用此显示器更换当前显示器时，请在连接PC前参照用户手册中的“兼容的分辨率”，以将PC的分辨率及垂直扫描频率设定更改为此显示器可用的设定。

1. 连接信号线。
   检查接口形状后，再连接电缆。连接HDMI®线缆时，使用随附的HDMI线缆夹将线缆固定。连接D-Sub 15针线缆时，向下拧紧紧固件以固定接口。

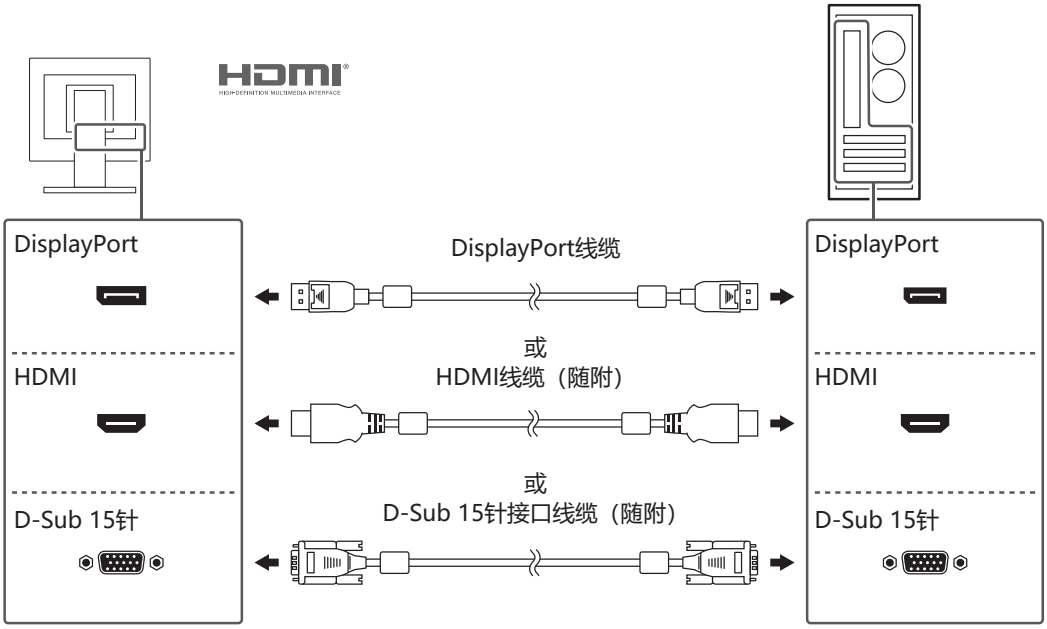

注意

- 显示器连接到多台PC时，切换输入信号。有关详细信息，请参照用户手册。

注

- 如果难以插入线缆，请调节屏幕的角度。

2. 对于FDX1004T，连接触摸屏线缆。
   使用USB线缆或RS-232C线缆将PC连接到显示器。

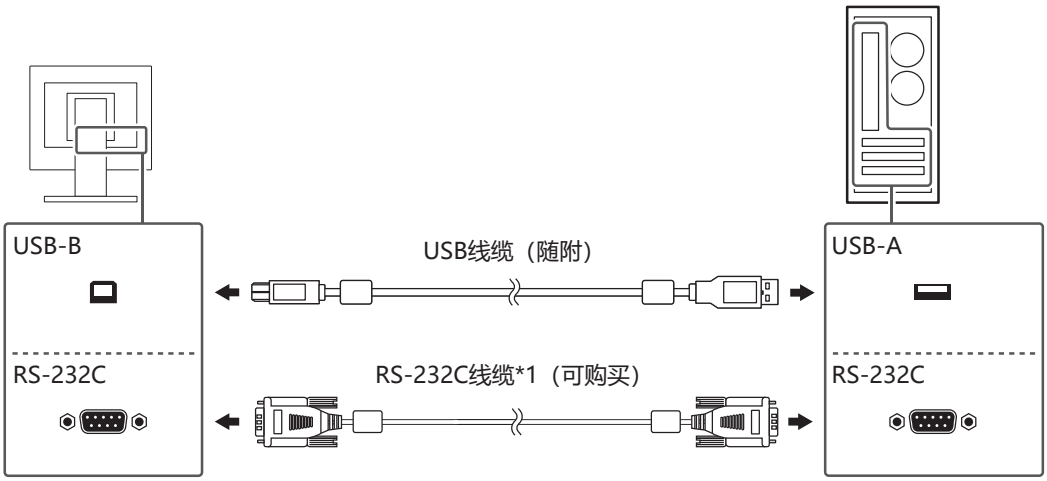

*1 十字头式。显示器上的接口类型是D-Sub 9针。在默认设定中，禁用了RS-232C串行传输。有关如何更改该设定的详细信息，请参照用户手册中的““Administrator Settings”菜单操作”。

3. 将电源线插头插入AC适配器。
4. 将AC适配器连接到显示器的电源插座，然后将电源插头连接到电源插座。

2.2 打开电源

1. 按下⏻，开启显示器。
   显示器的电源开关指示灯会亮蓝灯。
   如果电源指示灯不亮，请参照用户手册中的“不显示图像”。
2. 打开PC的电源。
   出现屏幕图像。
   如果打开PC的电源后没有显示屏幕图像，请参照用户手册中的“不显示图像”。
   若要使用触摸屏，请安装触摸屏驱动程序（2.4 安装触摸屏驱动程序（仅限FDX1004T） [▶ 21]），并修正触摸位置2.5 触摸屏校准（仅限FDX1004T） [▶ 21]。

注意
• 为了达到最佳省电效果，建议关闭电源键。不使用显示器时，拔下电源插头，以完全切断电源。

2.3 调节屏幕角度

双手握住显示器的左右边缘，调节屏幕的角度，将其转到实施工作所需的最佳位置。

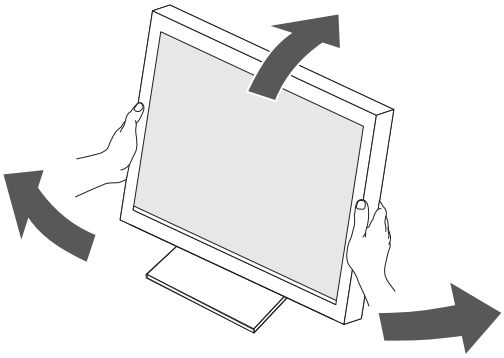

注意

- 执行调节之后，确保线缆正确连接。

2.4 安装触摸屏驱动程序（仅限FDX1004T）

注意

- 若要安装触摸屏驱动程序，用户帐户需要“管理员”权限。
- 若要重新安装触摸屏驱动程序来更新驱动程序，请卸载驱动程序，重新启动PC，然后再进行安装。

1. 从我们的网页下载触摸屏驱动程序。

注

- 按照以下流程从我们的网页下载触摸屏驱动程序。
  1. 访问www.eizoglobal.com。
  2. 在菜单中，选择“支持”>“软件及驱动程序”。
  3. 在“输入型号或软件名称”文本框中，输入“FDX1004T”，然后按“搜索”按钮。
  4. 单击ZIP图标找到触摸屏驱动程序。

2. 如果安装了其他触摸屏驱动程序，请将其卸载。
3. 安装所下载的触摸屏驱动程序。
   有关如何安装触摸屏驱动程序的信息，请参照触摸屏驱动程序的用户手册。
4. 重新启动PC。

2.5 触摸屏校准（仅限FDX1004T）

按照触摸屏驱动程序的用户手册校准触摸屏。

注
• 如果显示器的安装位置发生变化，请校准触摸屏。

3 参考

3.1 安装选配悬挂支架

卸下底座部分，安装显示器悬挂支架（或底座）。

在安装显示器悬挂支架或底座时，安装方向和移动范围（倾角）如下：

- 方向

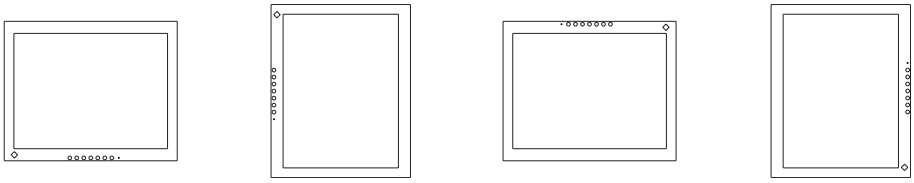

- 移动范围（倾角）

向上：90˚　　向下：90˚

注意

- 在安装显示器悬挂支架或底座时，遵循相应《用户手册》上的说明。
- 在使用其他制造商提供的显示器悬挂支架或底座时，请先确认下列事项，并选择符合VESA标准的悬挂支架或底座：
  - 螺孔间距：100 mm x 100 mm
  - 板厚度：2.6 mm
  - 其强度足以支承显示器（不包括底座）和线缆等附件的重量
- 在安装悬挂支架或底座之后，连接电缆。
- 显示器、悬挂支架和底座都很重。坠落可能会导致受伤或设备损坏。
- 定期检查螺钉的紧固程度。如果螺丝不足够紧固，则显示器可能会分离。这可能导致受伤或损坏。

1. 将液晶显示器放在铺有软布的稳定平坦表面上，液晶面板表面朝下。
2. 移除底座。
   准备一把螺丝刀。
   使用螺丝刀卸下固定显示器和底座的螺丝。

3. 将悬挂支架或底座安装到显示器上。
   使用本产品随附的VESA安装螺丝安装。
   使用可购买螺丝时，请使用符合下列条件的螺丝。
   – 公称直径：M4
   – 长度：介于6.5 mm和9.5 mm之间（如果使用垫圈，请加上垫圈厚度）

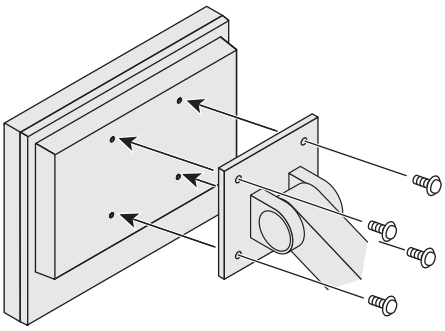

3.2 规格

3.2.1 液晶面板

类型		IPS（防眩光）
背光		LED
尺寸		26.3 cm（10.4英寸）
分辨率		1024点 x 768行
显示尺寸（水平 × 垂直）		210.4 mm x 157.8 mm
像素间距		0.206 mm x 0.206 mm
显示色彩		8位色：1677万色
可视角度（水平/垂直，典型）		176˚/176˚
对比度（典型）		1000:1
响应时间（典型）	黑色 -> 白色 -> 黑色	25 ms

3.2.2 触摸屏

表面涂层	防眩光
表面硬度	2H
通信方法	USB传输[*1]，RS-232C传输[*1]
检测方法	电阻薄膜类型
支持的操作系统[*2]	Windows 11 Windows 10（32位/64位）

*1 这些接口不可同时使用。

*2 当操作系统供应商的支持结束时，EIZO的支持即会结束。

3.2.3 视频信号

输入端口		DisplayPort（兼容HDCP 1.3）x 1、HDMI（兼容HDCP 1.4）[*1]x 1、D-Sub 15针x 1
数字扫描频率（水平/垂直[*2]）	DisplayPort、HDMI	31 kHz ~ 49 kHz/59 Hz ~ 61 Hz，69 Hz ~ 71 Hz（分辨率为720 x 400时）
模拟扫描频率（水平/垂直[*2]）	D-Sub	31 kHz ~ 61 kHz/55 Hz ~ 76 Hz
时钟频率（最大）	DisplayPort、HDMI	65 MHz
	D-Sub	80 MHz
同步信号		水平/垂直独立式，正极/负极

*1 不支持HDMI CEC（交互控制）。

*2 支持的垂直扫描频率因分辨率而异。有关详细信息，请参照用户手册中的“兼容的分辨率”。

3.2.4 通信

USB	端口	USB-B接口（上游）x 1
	标准	USB Specification Revision 2.0
RS-232C	端口	D-Sub 9 针（公端）x 1

3.2.5 交流电源

输入		100～240 VAC ± 10%，最大0.3 A (100 VAC)，最大0.2A (240 VAC)
最大功耗		15 W或更低
省电模式	有USB连接	1.5 W或更低*1
	无USB连接	0.5 W或更低*1
标准模式（标准值）		0.3 W

*1 没有连接外部负载时，为默认设定

3.2.6 直流电源

输入		DC 12 V ± 10%，最大1.1 A
最大功耗		13 W或更低
省电模式	有USB连接	1.5 W或更低*1
	无USB连接	0.5 W或更低*1
标准模式（标准值）		0.3 W

*1 没有连接外部负载时，为默认设定

3.2.7 物理规格

尺寸（宽度×高度×深度）		252.0 mm x 254.0 mm x 175.0 mm（倾角：0˚）
尺寸（宽度×高度×深度）（不含底座）		252.0 mm x 216.0 mm x 44.4 mm
净重	FDX1004	约3.3 kg
	FDX1004T	约3.5 kg
净重（不含底座）	FDX1004	约1.7 kg
	FDX1004T	约1.9 kg
倾角		向上- 30˚，向下0˚

3.2.8 工作环境要求

温度	显示器	0˚C ~ 50˚C
	AC适配器	0˚C ~ 40˚C
湿度	显示器	20%~90%相对湿度（无结露）
	AC适配器	20%~80%相对湿度（无结露）
大气压		540 hPa~1060 hPa

3.2.9 运输/储存条件

温度	-20℃~60℃
湿度	10%~90%相对湿度（无结露）
大气压	200 hPa~1060 hPa

附录

关于电器电子产品有害物质限制使用标识

本标识根据岁电器电子产品有害物质限制使用管理办法岁，适用于在中华人民共和国销售的电器电子产品岁标识中央的数字为环保使用期限的年数岁只要您遵守该产品相关的安全及使用注意事项岁，在自制造日起算的年限内岁，不会产生对环境污染或人体及财产的影响岁上述标识粘贴在机器背面岁下表是依据SJ/T 11364-2014的规定编制。

产品中有害物质的名称及含量

部件名称	有害物质					
	铅（Pb）	汞（Hg）	镉（Cd）	六价铬（Cr（VI））	多溴联苯（PBB）	多溴二苯醚（PBDE）
印刷电路板	×	○	○	○	○	○
机箱/底座	×	○	○	○	○	○
显示屏組件	×	○	○	○	○	○
其他	×	○	○	○	○	○

本表格依据SJ/T 11364的规定编制。

○：表示该有害物质在该部件所有均质材料中的含量均在GB/T 26572规定的限量要求以下。

×：表示该有害物质至少在该部件的某一均质材料中的含量超出GB/T 26572规定的限量要求。

有限责任保证书

EIZO Corporation（以下简称“EIZO”）和EIZO授权的经销商（以下简称“经销商”），接受并依照本有限保修证书（以下简称“保证书”）之条款，向从EIZO或经销商购买本文中所规定产品（以下简称“产品”）的原买方（以下称“原买方”）提供保证：在保证期内（规定如下），如果原买方发现按本产品使用说明书（以下简称《用户手册》）所述方式正常使用本产品过程中，本产品出现故障或损坏，EIZO和经销商根据其独自地判断免费修理或更换该产品。

本保证期限定为自本产品购买之日起的二（2）年期间（以下简称“保证期限”）。

EIZO和经销商将不向原买方或任何第三方承担本保证书所规定之外的与本产品有关的任何责任或义务。

本产品停产七（7）年后，EIZO及经销商不再保留或保存产品的任何零件（设计零件除外）。

维修产品时，EIZO与经销商将使用符合我方质量控制标准的替换零件。若由于自身条件或缺少相关零件而不能修理设备，EIZO和经销商可提供性能相同的更换产品，而无需维修。

本保证书仅对于设有经销商的国家或地区有效。本保证书并不限定原买方的任何法律权利。

无论本保证书的任何其他条款如何规定，对于任何下列情况之一，EIZO和经销商将不承担本保证书规定责任：

1. 由于运输损害、改装、改动、滥用、误用、意外事故、错误安装、灾害、附着灰尘、维护不善和/或由除EIZO和经销商以外的第三方进行不适当的修理造成本产品的任何故障。
2. 由于可能发生的技术变更和/或调整造成本产品的任何不兼容性。
3. 传感器的任何老化，包括传感器的测量值。
4. 因外设设备造成本产品的任何故障。
5. 因在EIZO预料外的环境条件下使用而造成本产品的任何故障。
6. 产品附件的任何老化（如缆线、《用户手册》、CD-ROM等）。
7. 消耗品及/或产品附件的任何老化（如电池、遥控器、触控笔等）。
8. 任何产品外部的变形或变色，包括液晶面板、触摸屏和保护面板表面的变形或变色。
9. 将产品放置在可能受强烈振动或冲击影响的位置，可能会导致产品出现缺陷。
10. 因电池液体泄漏造成本产品的任何故障。
11. 由于诸如液晶面板和/或背光灯等消耗品零件的老化造成的任何显示性能低劣（如亮度变化、亮度均一性变化、色彩变化、色彩均一性变化、如烧伤像素等像素缺陷）。
12. 因附着灰尘造成冷却风扇的任何老化或故障。

为了获得本保证书规定的服务，原买方必须使用原包装或其他具有同等保护程度的适当包装将本产品运送到当地的经销商，并且预付运费，承担运输中的损坏和/或损失的风险。要求提供本保证书规定的服务时，原买方必须提交购买本产品和标明此购买日期的证明。

按本保证书规定进行了更换和/或修理的任何产品的保证期限，将在原保证期限结束时终止。

在返回给EIZO和经销商进行修理后，任何产品的任何媒体或任何部件中储存的数据或其他信息发生任何损坏或损失，对此EIZO和经销商将不承担责任。

对于本产品及其质量、性能、可销售性以及对于特殊用途的适合性等，EIZO和经销商不提供其他任何明示或暗示的保证。

因使用本产品或无法使用本产品或因与本产品有任何关系（无论是否根据合同）而造成：任何附带的、间接的、特殊的、随之发生的或其他的损害（包括但不仅限于：利润损失、业务中断、业务信息丢失或其他任何金钱损失）以及侵权行为、过失、严格赔偿责任或其他责任，即使已经向EIZO和经销商提出了发生这些损害的可能性，对此EIZO和经销商概不承担责任。

本免责条款还包括因第三方向原买方提出索赔而可能发生的任何责任。本条款的本质是限定由于本有限保修证书和 / 或销售本产品所发生的EIZO和经销商的潜在责任。

EIZO Corporation
153 Shimokashiwano, Hakusan, Ishikawa 924-8566 Japan

EIZO Europe GmbH
Belgrader Straße 2, 41069 Mönchengladbach, Germany

艺卓显像技术(苏州)有限公司
中国苏州市苏州工业园区展业路8号中新科技工业坊5B

00N0N459B7
SUM-FDX1004_T

www.eizoglobal.com

Copyright © 2024 EIZO Corporation. All rights reserved.

2nd Edition – February, 2024