Manuel d’installation

DuraVision®
FDF1683WT-ACOF
DuraVision®
FDF1683WT-DCOF

Écran tactile du moniteur couleur LCD

Remarque importante

Lisez attentivement ce manuel d’installation et ce manuel d’utilisation (téléchargés depuis notre site Internet) au préalable afin d’utiliser correctement le moniteur.Veuillez conserver ce manuel pour le consulter ultérieurement.

- Reportez-vous au « Manuel d’utilisation » pour obtenir des informations sur le réglage / la configuration du moniteur.
- Accédez aux dernières informations relatives au produit, dont le Manuel d’utilisation, sur notre site web.
  www.eizoglobal.com

SYMBOLES

Ce manuel et ce produit utilisent les symboles de sécurité ci-dessous. Ils communiquent des informations cruciales. Veuillez les lire attentivement.

⚠ **AVERTISSEMENT**	Le non-respect des informations contenues dans un AVERTISSEMENT peut entraîner des blessures graves, voire mortelles.
⚠ **MISE EN GARDE**	Le non-respect des informations contenues dans une MISE EN GARDE peut entraîner des blessures modérées et/ou des dommages matériels ou sur le produit.
△	Indique un avertissement ou une mise en garde.
⃠	Indique une action interdite.

Ce produit a été réglé spécialement en usine en fonction de la région de destination prévue. Si le produit est utilisé en dehors de ladite région, il risque de ne pas fonctionner comme indiqué dans les spécifications.

Aucune partie de ce manuel ne peut être reproduite, stockée dans un système d'extraction ou transmise, sous quelque forme ou par quelque moyen que ce soit, électronique, mécanique ou autre, sans l'autorisation écrite préalable de EIZO Corporation.
EIZO Corporation n'a aucune obligation de maintenir les documents ou informations soumis confidentiels, à moins que des dispositions antérieures n'aient été prises conformément à la réception par EIZO Corporation desdites informations. Bien que tout soit mis en œuvre pour garantir l'exactitude des informations contenues dans le présent manuel, veuillez noter que les spécifications des produits EIZO peuvent faire l'objet de modifications sans préavis.

PRÉCAUTIONS

Remarque importante

Ce produit a été réglé spécialement en usine en fonction de la région de destination prévue. Si le produit est utilisé en dehors de ladite région, il risque de ne pas fonctionner comme indiqué dans les spécifications.

Pour garantir votre sécurité et une maintenance correcte, lisez attentivement la section « PRECAUTIONS » et les mises en garde sur l'écran.

Symboles sur le produit

Symbole	Signification
○	Commutateur d'alimentation principal : Appuyez sur ce bouton pour éteindre le moniteur.
|	Commutateur d'alimentation principal : Appuyez sur cette touche pour allumer ou éteindre le moniteur.
⏻	Touche d'alimentation : Appuyez sur cette touche pour allumer ou éteindre le moniteur.
~	Courant alternatif
⎓	Courant continu
ϟ	Tension dangereuse
⚠	MISE EN GARDE

* Certains symboles peuvent ne pas être utilisés selon le modèle.

AVERTISSEMENT

⚠ AVERTISSEMENT

Ce produit est destiné à être logé dans un espace clos. Ne l'utilisez pas comme moniteur autonome.

L'utilisation du moniteur en tant que tel peut entraîner un choc électrique ou endommager l'équipement.

⚠ AVERTISSEMENT

Si l'appareil commence à émettre de la fumée, s'il sent le brûlé ou fait des bruits étranges, débranchez immédiatement toutes les connexions électriques et contactez votre représentant EIZO pour obtenir des conseils.

Tenter d'utiliser un appareil défectueux peut provoquer un incendie, entraîner un choc électrique ou endommager l'équipement.

⚠ AVERTISSEMENT

Ne démontez pas ou ne modifiez pas l'appareil.

L'ouverture du boîtier peut provoquer un incendie, un choc électrique ou des brûlures en raison des pièces sous haute tension ou à haute température. La modification d'un appareil peut provoquer un incendie ou un choc électrique.

⚠ AVERTISSEMENT

Confiez toutes les réparations à un technicien qualifié.

N'essayez pas de réparer ce produit vous-même car ouvrir ou retirer les couvercles peut provoquer un incendie, un choc électrique ou des dommages matériels.

⚠ AVERTISSEMENT

Tenez les objets étrangers ou liquides loin de l'appareil.

Les pièces métalliques, les matériaux inflammables ou les liquides tombant ou se déversant accidentellement dans le boîtier risquent d'entraîner un incendie, un choc électrique ou d'endommager l'équipement.

Si un objet tombe dans le boîtier ou si du liquide s'y déverse, débranchez immédiatement l'appareil. Faites vérifier l'appareil par un technicien qualifié avant de l'utiliser à nouveau.

⚠ AVERTISSEMENT

Utilisez l'appareil dans un endroit approprié.

Sinon, un incendie, un choc électrique ou des dommages matériels peuvent en résulter.

- Ne le placez pas à l'extérieur.
- Ne le placez dans aucun moyen de transport (bateaux, avions, trains, automobiles, etc.).
- Ne le placez pas dans un environnement poussiéreux ou humide.
- Ne le placez pas dans des endroits où de l'eau peut éclabousser l'écran (salles de bains, cuisines, etc.)
- Ne le placez pas dans des endroits où de la vapeur est en contact direct avec l'écran.
- Ne le placez pas à proximité d'appareils de production de chaleur ou d'humidificateurs.
- Ne le placez pas dans des endroits où le produit est exposé aux rayons directs du soleil.
- Ne le placez pas dans des environnements contenant des gaz inflammables.
- Ne le placez pas dans des environnements contenant des gaz corrosifs (comme le dioxyde de soufre, l'hydrogène de sulfure, le dioxyde d'azote, le chlore, l'ammoniac, l'ozone).
- Ne le placez pas dans des environnements poussiéreux contenant des composants qui accélèrent la corrosion dans l'atmosphère (comme le chlorure de sodium et le soufre), des métaux conducteurs, etc.

⚠ AVERTISSEMENT

Tenez les sacs en plastique hors de portée des bébés et des enfants.

Les sacs en plastique peuvent créer un risque d'étouffement.

⚠ AVERTISSEMENT

Utilisez le cordon d'alimentation fourni et branchez-le à la prise de courant standard de votre pays.

Veillez à utiliser la plage de tension nominale du cordon d'alimentation. Sinon, un incendie ou un choc électrique peut en résulter.

Alimentation : 100-240 Vca 50/60 Hz

⚠ AVERTISSEMENT

Pour débrancher le cordon d'alimentation de l'adaptateur, saisissez la fiche fermement et tirez.

Tirer sur le cordon peut l'endommager et provoquer un incendie ou un choc électrique.

⚠ AVERTISSEMENT

L'équipement doit être branché à une prise électrique raccordée à la terre.

Le non-respect de cette consigne peut provoquer un incendie ou un choc électrique.

⚠ AVERTISSEMENT

Utilisez la bonne tension.

- Cet appareil est conçu uniquement pour une utilisation avec une tension spécifique. La connexion à une tension autre que celle spécifiée dans cette « Notice d'instruction » peut déclencher un incendie, provoquer un choc électrique ou endommager l'équipement. Alimentation : 100-240 Vca 50/60 Hz
- Ne surchargez pas votre circuit d'alimentation, car cela peut provoquer un incendie ou un choc électrique.

⚠ AVERTISSEMENT

Manipulez le cordon d'alimentation avec précaution.

Ne placez pas d'objets lourds dessus, ne tirez ou ne nouez pas le cordon d'alimentation. L'utilisation d'un cordon d'alimentation endommagé peut provoquer un incendie ou un choc électrique.

⚠ AVERTISSEMENT

Ne touchez jamais la fiche ou le cordon d'alimentation pendant un orage.

Sinon, cela peut provoquer un choc électrique.

⚠ AVERTISSEMENT

Fixez le bras conformément aux instructions de son manuel d'utilisation et installez l'appareil en toute sécurité.

Dans le cas contraire, vous pourriez vous blesser et/ou endommager le matériel en laissant tomber l'appareil.

Avant l'installation, veillez à ce que les bureaux, les murs ou toute autre surface d'installation possèdent la résistance mécanique suffisante.

Si l'appareil tombe, débranchez-le immédiatement et demandez conseil à votre représentant local EIZO. Cessez immédiatement d'utiliser un appareil endommagé. L'utilisation d'un appareil endommagé peut provoquer un incendie ou un choc électrique. Pour refixer le socle inclinable, utilisez les mêmes vis et serrez-les correctement.

⚠ AVERTISSEMENT

Ne touchez pas un panneau LCD endommagé directement à mains nues.

En cas de contact de la peau avec le panneau, lavez immédiatement à grande eau.

Si des cristaux liquides pénètrent dans vos yeux ou votre bouche, rincez immédiatement abondamment avec de l'eau et consultez un médecin. Dans le cas contraire, vous risquez une réaction toxique.

⚠ AVERTISSEMENT

Pour une installation sur des surfaces élevées, veuillez demander l'aide d'un professionnel.

Lors de l'installation du moniteur sur un support en hauteur, il existe un risque de chute du produit ou de ses pièces, ce qui risque d'entraîner des blessures. Demandez notre aide ou celle d'un professionnel des travaux de construction pour l'installation du moniteur, notamment pour l'inspection du produit visant à vérifier l'absence de dommages ou de déformations à la fois avant et après l'installation.

ATTENTION

⚠ MISE EN GARDE

Débranchez les câbles et retirez les accessoires avant de déplacer l'appareil.

Dans le cas contraire, les câbles ou accessoires risquent de se détacher lors du déplacement et de causer des blessures.

⚠ MISE EN GARDE

N'obstruez pas les fentes d'aération du boîtier.

- Ne placez aucun objet sur les fentes d'aération.
- N'installez pas l'appareil dans un endroit où la ventilation est insuffisante ou l'espace inadapté.
- N'utilisez pas l'appareil par terre ou à l'envers.

L'obstruction des fentes d'aération empêche le bon passage de l'air et peut provoquer un incendie, un choc électrique ou des dommages matériels.

⚠ MISE EN GARDE

Ne touchez pas la fiche secteur avec les mains mouillées.

Sinon, cela peut provoquer un choc électrique.

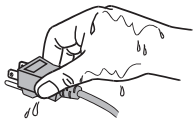

⚠ MISE EN GARDE

Ne placez aucun objet autour de la fiche électrique.

Cela permet de débrancher facilement la fiche électrique en cas de problème pour éviter tout incendie ou choc électrique.

⚠ MISE EN GARDE

Nettoyez régulièrement la zone située autour de la fiche électrique et de la fente de ventilation du moniteur.

La poussière, l'eau ou l'huile adhérant à cette zone peut provoquer un incendie.

⚠ MISE EN GARDE

Débranchez l'appareil avant de le nettoyer.

Nettoyer l'appareil alors qu'il est branché sur une prise électrique peut provoquer un choc électrique.

⚠ MISE EN GARDE

Si vous prévoyez de laisser l'appareil inutilisé pendant une période prolongée, débranchez la fiche d'alimentation de la prise murale après avoir mis l'interrupteur d'alimentation sur OFF pour des raisons de sécurité et d'économie d'énergie.

⚠ MISE EN GARDE

Éliminez ce produit conformément à la réglementation locale

⚠ **MISE EN GARDE**
Pour les utilisateurs résidant en Suisse ou sur le territoire de l'un des pays de l'EEE : Tout incident grave en lien avec l'appareil doit être signalé au fabricant et à l'autorité compétente de l'État membre où l'utilisateur et/ou le patient résident.

CONTENUS

PRÉCAUTIONS **3**
Remarque importante 3
Symboles sur le produit 3
AVERTISSEMENT 4
ATTENTION 7
1 Introduction **10**
1.1 Contenu de l'emballage 10
1.2 Commandes et fonctions 11
1.2.1 FDF1683WT-ACOF 11
1.2.2 FDF1683WT-DCOF 12
2 Installation / Branchements **14**
2.1 Installation 14
2.1.1 Conditions d'installation 14
2.1.2 Méthode de montage (type de montage sur châssis) 14
2.1.3 Méthode de montage (type de montage en saillie) 16
2.2 Câbles de raccordement 19
2.3 Mise sous tension 21
2.4 Configuration de l'écran tactile 22
2.4.1 Configuration de l'écran tactile 22
2.4.2 Configuration des commandes tactiles 23
2.4.3 Configuration de l'écran tactile 24
3 Spécifications **25**
3.1 Liste des spécifications 25
3.1.1 Panneau LCD 25
3.1.2 Écran tactile 25
3.1.3 Signaux vidéo 26
3.1.4 Port 26
3.1.5 Alimentation AC (FDF1683WT-ACOF) 26
3.1.6 Alimentation DC (FDF1683WT-DCOF) 27
3.1.7 Spécifications physiques 27
3.1.8 Conditions de fonctionnement 27
3.1.9 Conditions de transport / stockage 27
3.2 Spécifications des broches 28
3.2.1 Terminal d'alimentation DC (FDF1683WT-DCOF) 28
Annexe **29**
GARANTIE LIMITÉE 29

1 Introduction

Nous vous remercions d'avoir fait l'acquisition d'un moniteur couleur LCD EIZO.

1.1 Contenu de l'emballage

Vérifiez que tous les articles suivants sont inclus dans l'emballage. Si le moindre de ces articles est manquant ou endommagé, contactez votre revendeur ou votre représentant EIZO local, répertorié séparément.

Remarque

- Le manuel d'utilisation n'est pas inclus avec le produit. Veuillez le télécharger depuis notre site web en suivant les étapes ci-dessous.
  1. Rendez-vous sur www.eizoglobal.com.
  2. Dans le menu, sélectionnez « Support » > « Manuals » (manuels).
  3. Dans la boîte de texte « Enter model name » (saisissez le nom du modèle), entrez « FDF1683WT » et appuyez sur « Search » (rechercher).
  4. Cliquez sur l'icône du manuel d'utilisation.
- Nous vous recommandons de stocker la boîte et les matériaux d'emballage afin de pouvoir les utiliser pour déplacer et transporter ce produit.

- Moniteur
- Câble de signal analogique (D-Sub – D-Sub) : MD-C87 x 1

- Câble HDMI (HDMI – HDMI) : HH200HS x 1

- Câble USB (USB-A – USB-B) : MD-C93 x 1

- Manuel d'installation (ce document)
- Chiffon de nettoyage
- Vis de montage VESA M4x10 x 4
- Serre-câble x 1

1.2 Commandes et fonctions

1.2.1 FDF1683WT-ACOF

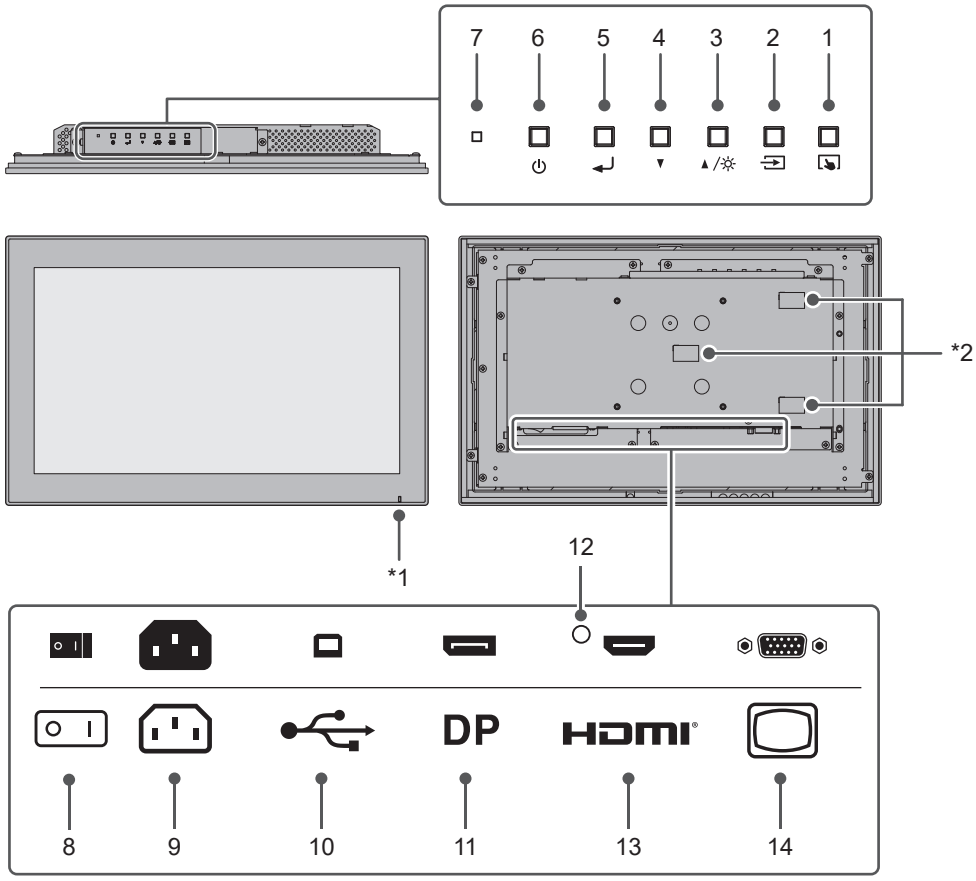

*1 Ne s'allume pas (non utilisé).

*2 Veuillez ne pas retirer le joint.

1. Bouton	Active ou désactive l'écran tactile.
2. Bouton	Change le signal d'entrée à afficher.
3. Bouton ▲/☼*1	Sélectionne les éléments à afficher dans le menu réglage, ajuste ou règle les fonctions et affiche l'écran de réglage de la luminosité.
4. Bouton ▼	Sélectionne des éléments affichés dans le menu Réglage, et ajuste ou définit des fonctions.
5. Bouton	Affiche le menu réglage, confirme les éléments de réglage de chaque menu et enregistre les résultats du réglage.
6. Bouton	Pour mettre sous/hors tension.
7. Témoin de fonctionnement	Indique l'état de fonctionnement du moniteur. Bleu : affichage à l'écran Orange : mode d'économie d'énergie Éteint : alimentation / mise hors tension
8. Commutateur d'alimentation principal	Active ou désactive l'alimentation. | : activée, ◯ : désactivée
9. Connecteur d'alimentation AC	Permet de brancher le cordon d'alimentation.
10. Connecteur USB-B (amont)	Connectez un câble USB au moniteur lorsque vous l'utilisez comme moniteur à écran tactile.

11. Connecteur DisplayPort™	Établit une connexion à un PC avec une sortie de signal DisplayPort.
12. Trou de montage du serre-câble	Permet de fixer le serre-câble pour éviter la déconnexion du câble HDMI.
13. Connecteur HDMI	Établit une connexion à un PC avec une sortie de signal HDMI.
14. Connecteur D-Sub (mini) 15 broches	Établit une connexion à un PC avec une sortie de signal D-Sub.

*1 Dans ce manuel, le bouton ▲/☼ peut être désigné ci-après par ▲.

1.2.2 FDF1683WT-DCOF

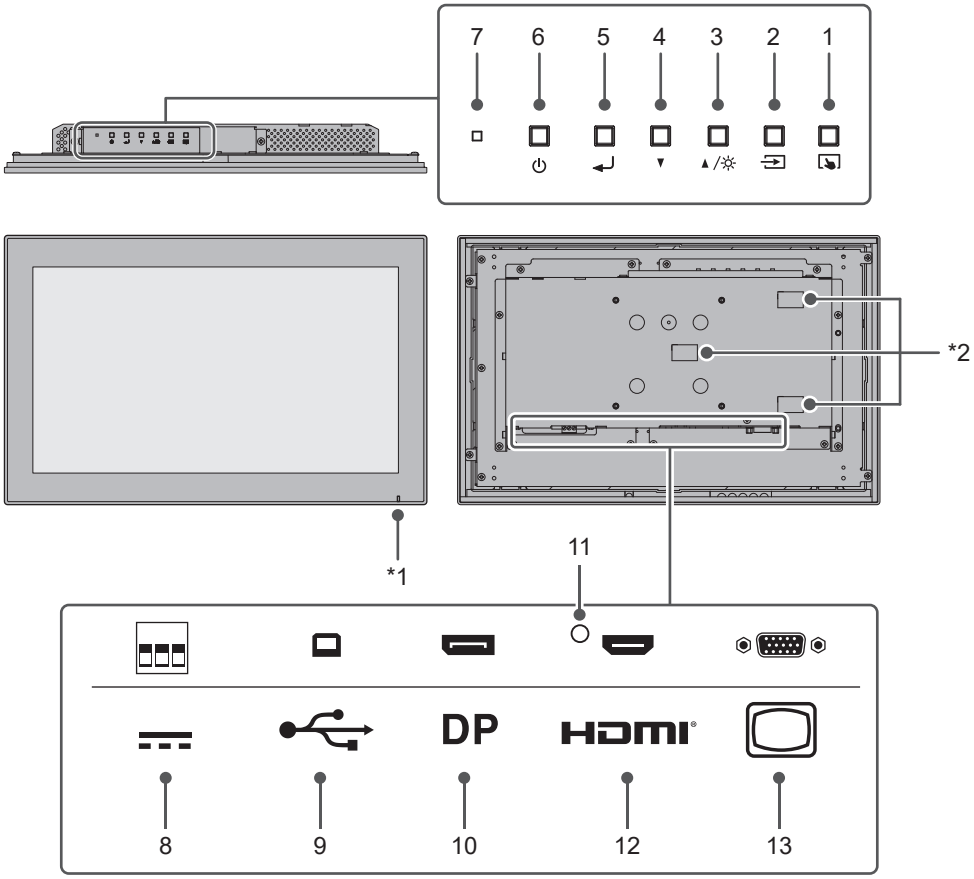

*1 Ne s'allume pas (non utilisé).

*2 Veuillez ne pas retirer le joint.

1. Bouton	Active ou désactive l'écran tactile.
2. Bouton	Change le signal d'entrée à afficher.
3. Bouton ▲/☼*1	Sélectionne les éléments à afficher dans le menu réglage, ajuste ou règle les fonctions et affiche l'écran de réglage de la luminosité.
4. Bouton ▼	Sélectionne des éléments affichés dans le menu Réglage, et ajuste ou définit des fonctions.
5. Bouton	Affiche le menu réglage, confirme les éléments de réglage de chaque menu et enregistre les résultats du réglage.
6. Bouton	Pour mettre sous/hors tension.

7. Témoin de fonctionnement	Indique l'état de fonctionnement du moniteur. Bleu : affichage à l'écran Orange : mode d'économie d'énergie Éteint : alimentation / mise hors tension
8. Connecteur d'alimentation DC	Permet de monter le terminal d'alimentation DC.
9. Connecteur USB-B (amont)	Connectez un câble USB au moniteur lorsque vous l'utilisez comme moniteur à écran tactile.
10. Connecteur DisplayPort	Établit une connexion à un PC avec une sortie de signal DisplayPort.
11. Trou de montage du serre-câble	Permet de fixer le serre-câble pour éviter la déconnexion du câble HDMI.
12. Connecteur HDMI	Établit une connexion à un PC avec une sortie de signal HDMI.
13. Connecteur D-Sub (mini) 15 broches	Établit une connexion à un PC avec une sortie de signal D-Sub.

*1 Dans ce manuel, le bouton ▲/☼ peut être désigné ci-après par ▲.

2 Installation / Branchements

2.1 Installation

Attention

- Pour installer ce produit, utiliser uniquement les supports de montage EIZO vendus séparément (OFB-01C ou OFB-01P).

2.1.1 Conditions d’installation

Le produit peut être placé dans les orientations suivantes :

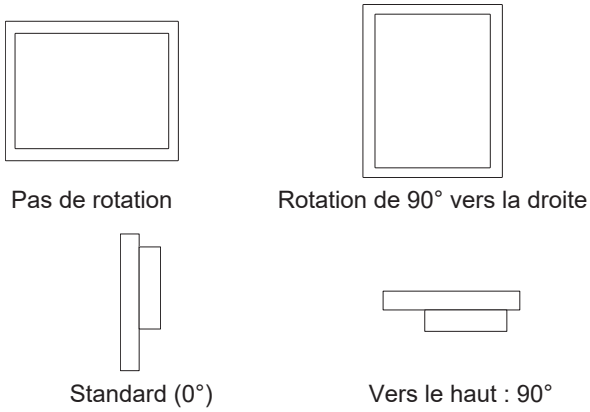

2.1.2 Méthode de montage (type de montage sur châssis)

Fixez le moniteur par l’arrière du boîtier.

Un support de montage (OFB-01C, vendu séparément) est requis.

Attention

- Avant d’installer le moniteur dans le boîtier, vous devez ajuster les réglages du moniteur et installer le pilote d’écran tactile au préalable.
- Veillez à ne pas vous pincer les doigts lors de l’assemblage du moniteur dans le boîtier.
- Si vous installez le support verticalement, veillez à ce que deux personnes ou plus participent à l’opération.
- Si un objet présentant des propriétés diélectriques élevées, contenant par exemple du métal, est placé à proximité de la surface de l’écran tactile, cela peut provoquer un dysfonctionnement. Préservez une distance d’au moins 10 mm entre la surface de l’écran tactile et tout métal ou autre matériau similaire.

1. Serrez légèrement les deux supports de montage à l’aide de vis, afin de les fixer temporairement. Répétez cette procédure pour les quatre ensembles.

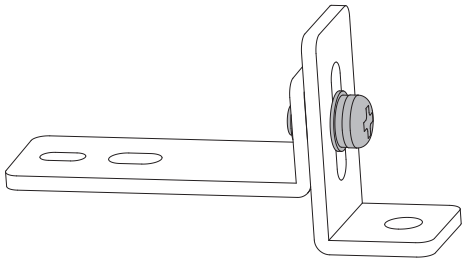

2. Fixez temporairement les supports de montage au moniteur, à l'aide de vis (4 emplacements).

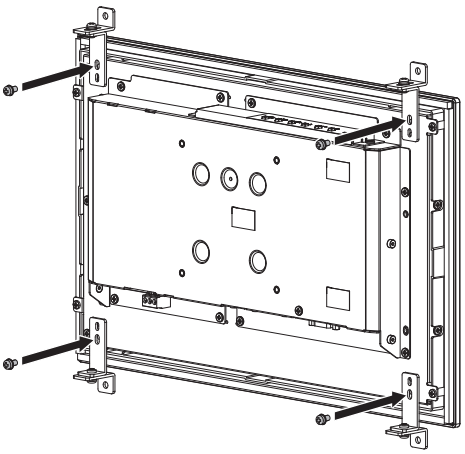

3. Fixez le boîtier aux supports de montage, à l'aide de vis à travers les trous de montage (4 emplacements).

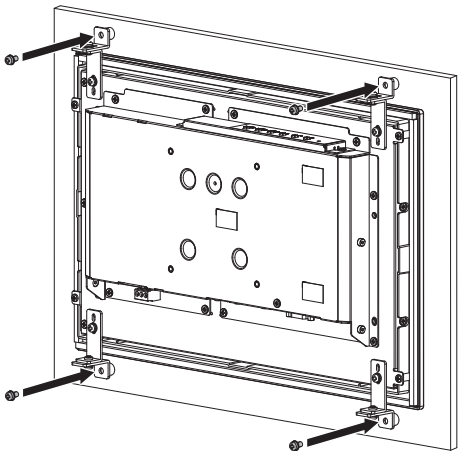

Relation de position entre la zone d'affichage et les supports de montage

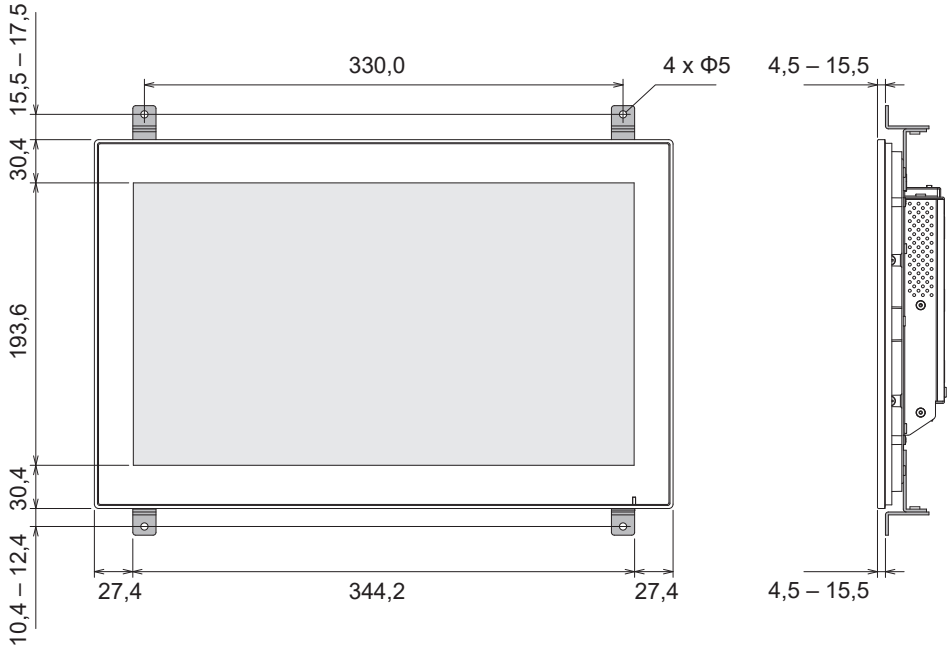

4. Ajustez la position du moniteur et serrez fermement les vis qui ont été temporairement fixées aux étapes 1 et 2.

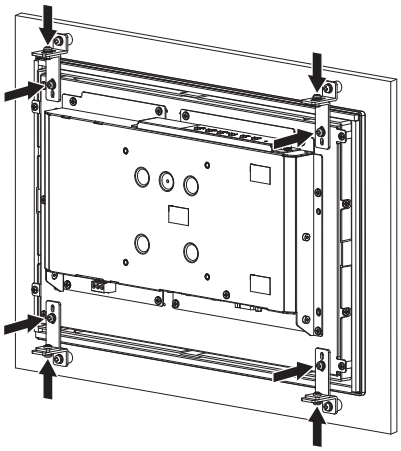

5. Assurez-vous que le moniteur est solidement attaché et qu'il n'est ni instable ni desserré.

2.1.3 Méthode de montage (type de montage en saillie)

Fixez le moniteur par l'avant du boîtier.

Un support de montage (OFB-01P, vendu séparément) est requis.

Attention

- Avant d'installer le moniteur dans le boîtier, vous devez ajuster les réglages du moniteur et installer le pilote d'écran tactile au préalable.
- Le support auquel ce produit est attaché est fixé à l'aide de supports de montage. Veuillez tenir compte des points suivants lors de la sélection d'un support.
  - La planéité maximale est de 0,5 mm.
  - L'épaisseur maximale est de 5 mm.
  - La structure doit être suffisamment solide pour supporter une fixation à l'aide de vis.
- Faites attention à ne pas vous pincer les doigts lorsque vous fixez le support.
- Si vous installez le support verticalement, veillez à ce que deux personnes ou plus participent à l'opération.

1. Insérez la vis dans le trou du support, serrez l'écrou et assemblez le support de montage. Répétez cette procédure pour les quatre ensembles.

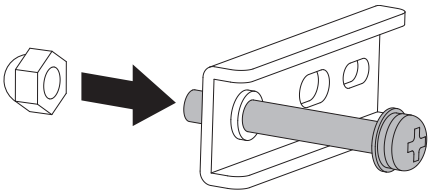

2. Insérez le moniteur dans l'ouverture du support.

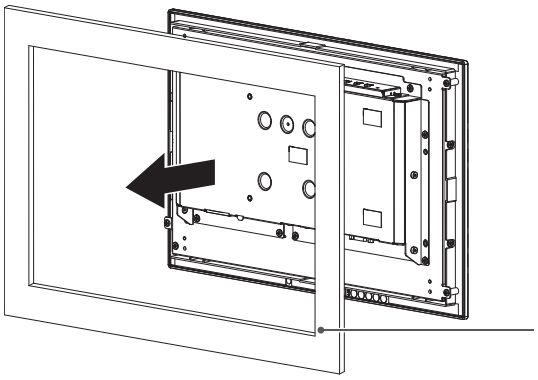

Dimensions de l'ouverture du support :
386 mm x 236,5 mm

Avant :
zone de contact entre le moniteur et le support (zone grise)

Arrière :
zone de contact entre le support de montage et le support (zone grise)

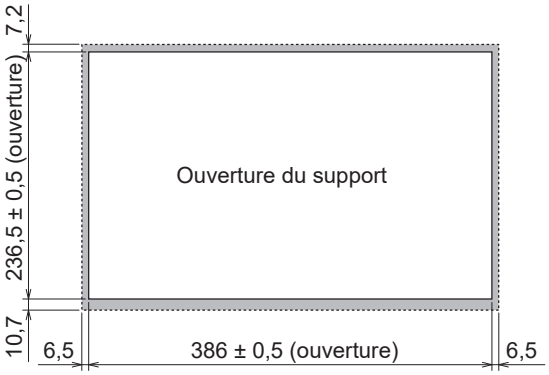

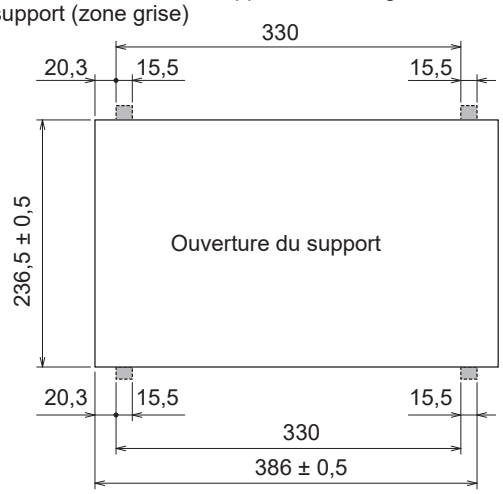

3. Fixez les supports de montage au moniteur à l'aide de vis (4 emplacements).

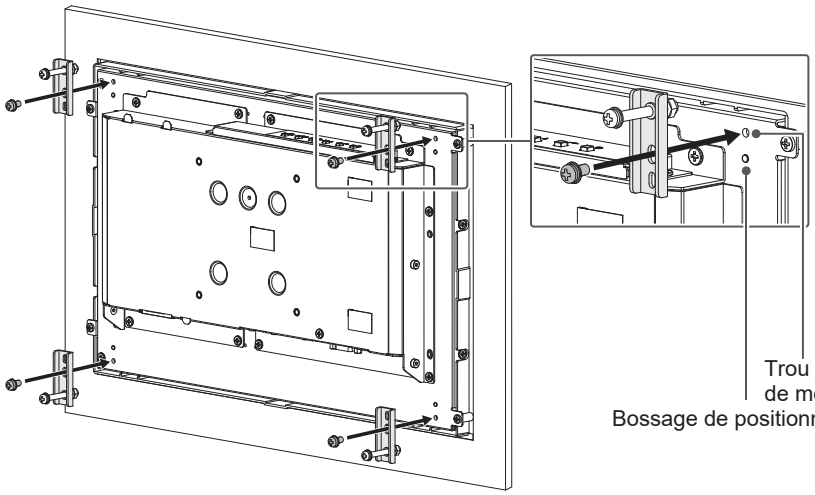

Trou de vis pour support de montage

Bossage de positionnement

4. Fixez le moniteur au support en serrant les vis du support de montage au couple spécifié (0,15 N·m à 0,20 N·m).

Attention
• Serrez les vis au couple spécifié. Un serrage excessif peut entraîner des irrégularités d'affichage ou une déformation du métal de la tôle.

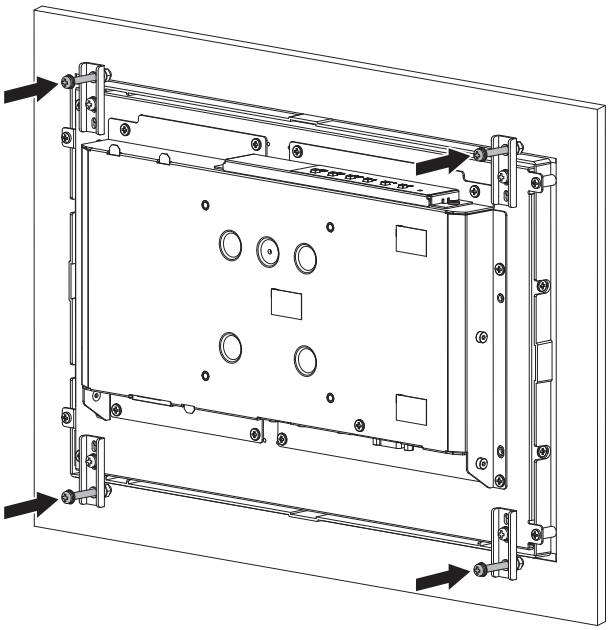

5. Assurez-vous que le moniteur ainsi monté en saillie est solidement fixé et qu'il n'est ni instable ni desserré.

2.2 Câbles de raccordement

Attention

- Vérifiez que le moniteur, le PC et les périphériques sont hors tension avant de les raccorder.
- Quand vous remplacez le moniteur existant par ce moniteur, consultez la section « Résolutions compatibles » du manuel d'utilisation et configurez le PC avant de connecter ce moniteur de sorte que ses paramètres de résolution et de fréquence de balayage vertical correspondent aux valeurs prises en charge par ce moniteur.

1. Raccordez les câbles de signal.
   Vérifiez la forme des connecteurs et branchez les câbles. Lors du raccordement d'un câble HDMI®, fixez le câble HDMI à l'aide du serre-câble fourni. Lors du raccordement d'un câble D-Sub mini 15 broches, serrez les attaches vers le bas pour fixer le connecteur.

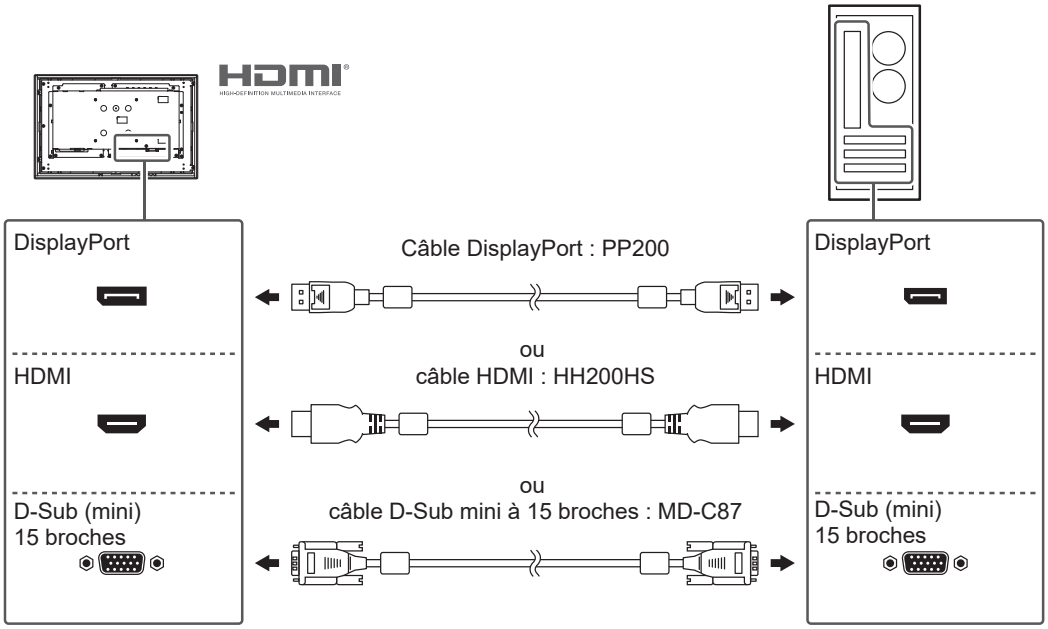

Attention

- Pour connecter plusieurs PC, changez le signal d'entrée. Reportez-vous au manuel d'utilisation pour obtenir plus de détails.

2. Permet de brancher un câble USB.

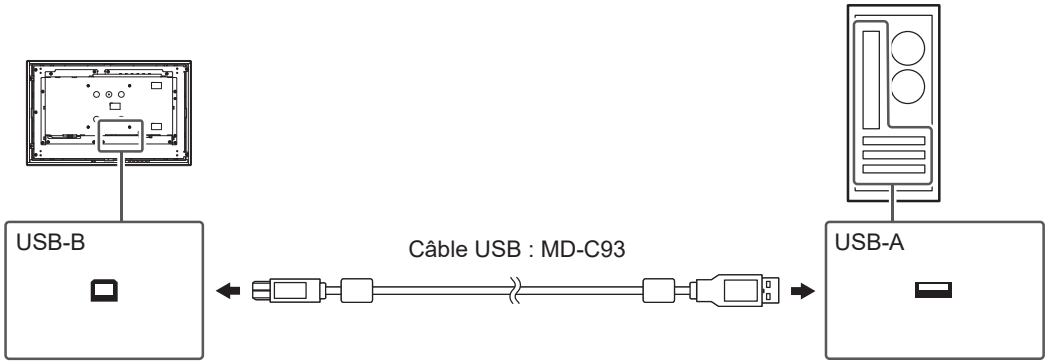

3. Branchez le moniteur à une source d'alimentation.
   La méthode de connexion de l'alimentation varie en fonction du produit.

FDF1683WT-ACOF

1. Branchez le cordon d’alimentation dans une prise secteur et le connecteur d’alimentation sur le moniteur.
   Assurez-vous que le cordon d'alimentation est complètement inséré dans le connecteur du moniteur.

FDF1683WT-DCOF

Attention
• Utilisez des fils de calibre AWG 18 à 12 (0,8 mm^2 à 3 mm^2). • Utilisez une alimentation conforme à la norme IEC 60950-1 SELV (Safety Extra-Low Voltage)/ LPS (Limited Power Source) ou une alimentation conforme à la norme IEC 62368-1 ES1/PS2.

1. Retirez le terminal.

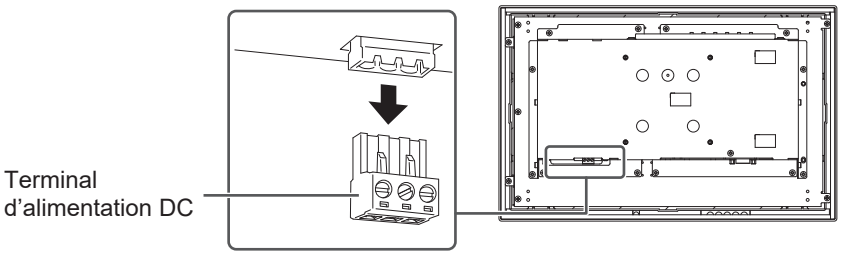

2. Dénudez l’isolation du fil (longueur de dénudage : 7 mm ± 0,5 mm). Si un traitement de l’extrémité est nécessaire, fixez un embout de tige (ferrule). Utilisez des embouts fabriqués par Phoenix Contact.

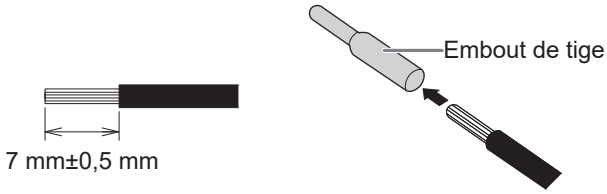

3. Insérez les fils dans le terminal et serrez les vis de serrage à l'aide d'un tournevis à tête plate d'une largeur de pointe de 2,5 mm (couple recommandé : 0,5 N·m à 0,6 N·m).

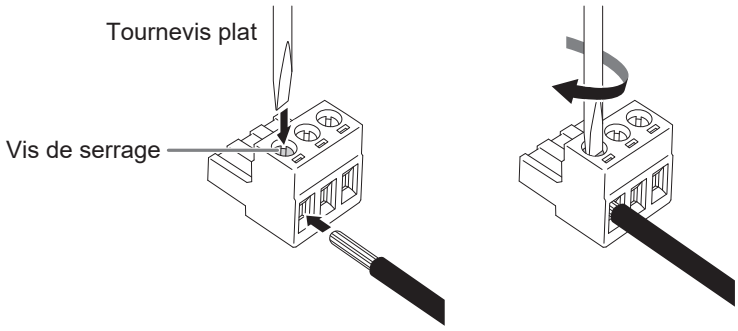

Connexion du signal d'entrée

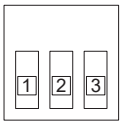

N° de broche	Signal d'entrée
1	12 – 24 V DC
2	NC
3	GND (Terre)

4. Fixez le terminal.

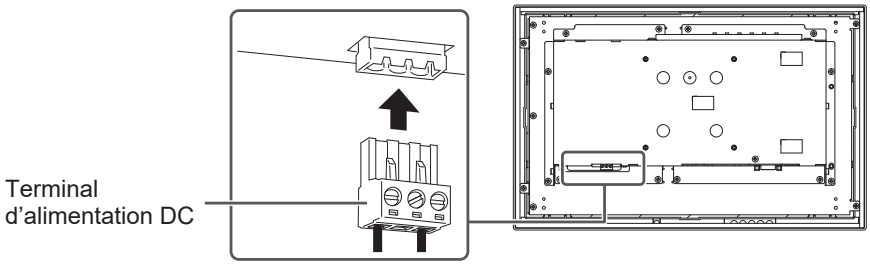

2.3 Mise sous tension

1. Appuyez sur ⏻ pour mettre le moniteur sous tension.
   Le témoin de fonctionnement du moniteur s'allume en bleu.
   Si le témoin de fonctionnement ne s'allume pas, reportez-vous à la section « Aucune image » du Manuel d'utilisation.
2. Mettez en marche le PC.
   L'image d'écran apparaît.
   Si l'image d'écran n'apparaît pas après avoir allumé le PC, reportez-vous à la section « Aucune image » du Manuel d'utilisation.

Attention
• Si le moniteur n'est pas utilisé, coupez l'alimentation ou débranchez le terminal d'alimentation DC. Cela réduira la consommation d'énergie du moniteur à zéro.

2.4 Configuration de l’écran tactile

2.4.1 Configuration de l’écran tactile

Les fonctions de l’écran tactile de ce produit diffèrent selon le pilote utilisé et la configuration du pilote. Réglez-les selon l’application.

Fonction	Pilote standard Windows	Pilote d’écran tactile dédié*1	
		HIDeGalaxTouch	eGalaxTouch
Installation du pilote	Non requis	Requis	
Retour sonore tactile	–	✓	
Connexions multiples*2	✓	✓	
Mode de fonctionnement normal	Numériseur tactile*3	Numériseur tactile*3 *4	Émulation de la souris*4
Fonction multi-touch	✓	✓	–

*1 Peut être téléchargé à partir de notre site web (www.eizoglobal.com).

*2 Deux ou plusieurs de ces moniteurs peuvent être branchés à un PC. L'affichage dupliqué (affichage du même écran sur plusieurs moniteurs) n'est pas pris en charge. Veuillez utiliser le mode d'affichage étendu à la place.

*3 La fonction tactile peut ne pas être reconnue dans les applications conçues pour émuler la souris.

*4 Pour obtenir plus d’informations sur la procédure de configuration, reportez-vous au Manuel d’utilisation du pilote d’écran tactile.

Attention

- Lorsque vous passez à un autre pilote d'écran tactile dédié, désinstallez le pilote actuellement utilisé avant d'installer le nouveau.
- Après avoir effectué les réglages, exécutez le logiciel « Offset Calibration » pour ajuster la sensibilité de l’écran tactile. Offset Calibration peut être téléchargé à partir de notre site web (www.eizoglobal.com).
- Exécutez toujours « Offset Calibration » lors des réglages initiaux ou lorsque l’environnement de réglage est modifié.

Si vous utilisez un pilote standard Windows, voir les réglages suivants.

2.4.2 Configuration des commandes tactiles

Configurez les paramètres des commandes tactiles dans un environnement multi-moniteur.

1. Ouvrez le Panneau de configuration de Windows.
   L'accès au Panneau de configuration dépend du système d'exploitation.
   Windows 11
   Ouvrez le menu Démarrer, sélectionnez « Toutes les applications » – « Outils Windows » – « Panneau de configuration ».
   Windows 10
   Dans le menu Démarrer, sélectionnez « Toutes les applications » – « Système Windows » – « Panneau de configuration ».
2. Cliquez sur « Matériel et audio » – « Paramètres du Tablet PC ».
   La fenêtre « Paramètres du Tablet PC » s'affiche.

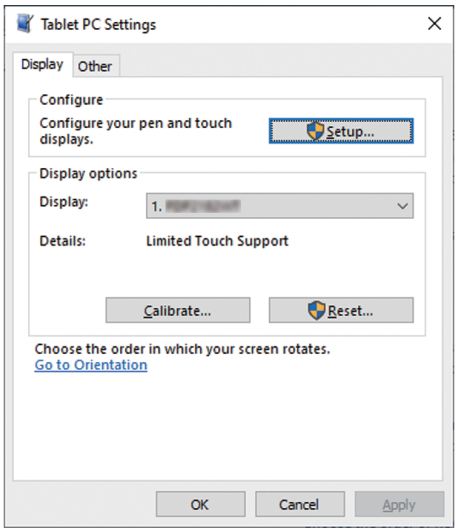

3. Cliquez sur « Configuration » dans l'onglet « Affichage ».
   La boîte de dialogue « Identifier les écrans de saisie tactiles ou à stylet » apparaît.

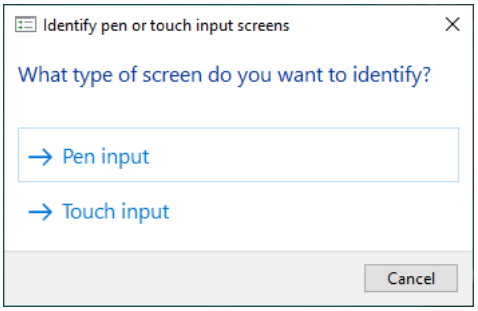

4. Cliquez sur « Saisie au stylet » ou sur « Saisie tactile » selon votre méthode d'interaction.
   « Saisie tactile » : lorsque vous utilisez votre doigt
   « Saisie au stylet » : lorsque vous utilisez un stylet dédié
   Un écran de spécifications de l'écran tactile avec un fond blanc s'affiche.

5. Suivez les instructions qui s'affichent à l'écran pour identifier le moniteur à écran tactile, puis touchez l'écran selon la méthode sélectionnée à l'étape 4.
   L'écran touché est reconnu comme l'écran tactile.

Attention
• Si vous utilisez à la fois un doigt et un stylet dédié, effectuez à la fois « Saisie tactile » et « Saisie au stylet ».

2.4.3 Configuration de l'écran tactile

1. Ouvrez le Panneau de configuration de Windows.
   L'accès au Panneau de configuration dépend du système d'exploitation (voir Configuration des commandes tactiles [▶ 23]).
2. Cliquez sur « Matériel et audio » – « Stylet et fonction tactile ».
   La fenêtre « Stylet et fonction tactile » s'affiche.

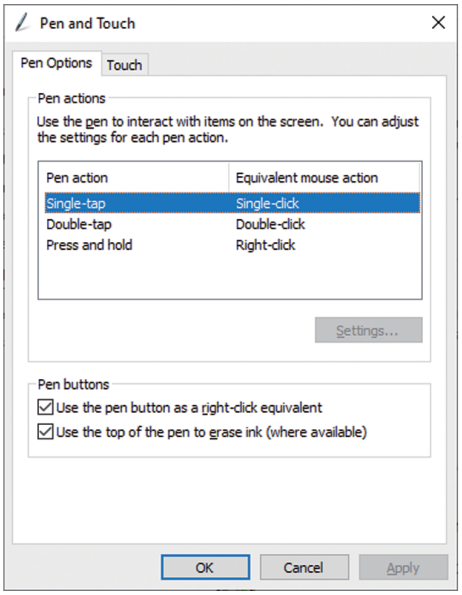

   Configurez les paramètres du panneau tactile dans la fenêtre « Stylet et fonction tactile ». Pour plus de détails sur les paramètres, consultez chaque écran de paramètres et l'aide de Windows.
3. Lorsque vous avez terminé, cliquez sur « OK » pour fermer l'écran.

Certaines images sont utilisées avec l'autorisation de Microsoft.

3 Spécifications

3.1 Liste des spécifications

3.1.1 Panneau LCD

Type		IPS (Anti-reflet)
Rétroéclairage		LED
Taille		15,6" (39,5 cm)
Résolution		1 920 points x 1 080 lignes
Taille de l'écran (H x V)		344,2 mm x 193,6 mm
Pas de pixel		0,179 mm x 0,179 mm
Couleurs de l'écran	Couleurs 8 bits	16,7 millions de couleurs
Angle de visualisation (H / V, typique)		178° / 178°
Luminosité (typique)		395 cd/m^2
Rapport de contraste (typique)		800 : 1
Temps de réponse (typique)	De gris à gris	14 ms (réglage Overdrive : désactivé) 5 ms (réglage Overdrive : amélioré)

3.1.2 Écran tactile

Traitement de surface	Anti-reflet, anti-empreintes digitales
Dureté de surface	7H
Communication	Transfert USB
Méthode de détection	Technologie capacitive projetée
Systèmes d'exploitation pris en charge*1	Windows 11 Windows 10 (32 bits/64 bits)
Nombre de points de contact simultanés	Jusqu'à 10

*1 L'assistance d'EIZO prendra fin en même temps que l'assistance du fournisseur du système d'exploitation.

3.1.3 Signaux vidéo

Bornes d'entrée		DisplayPort (compatible HDCP 1.3) x 1 HDMI (compatible HDCP 1.4) *1 x 1 D-Sub (mini) 15 broches x 1
Fréquence de balayage numérique*2	DisplayPort, HDMI	Horizontale : 31,5 kHz – 67,5 kHz Verticale : 59,9 Hz – 60,4 Hz 69 Hz – 71 Hz (à 720 x 400)
Fréquence de balayage analogique*2	D-Sub	Horizontale : 31,5 kHz – 67,5 kHz Verticale : 56,2 Hz – 60,4 Hz 69 Hz – 71 Hz (à 720 x 400)
Mode de synchronisation d'images		49 Hz – 61 Hz
Fréquence de point max.		148,5 MHz
Signal de synchronisation (analogique uniquement)		H / V séparé, positif / négatif

*1 HDMI CEC (contrôle mutuel) n'est pas pris en charge

*2 La fréquence de balayage vertical prise en charge varie en fonction de la résolution. Pour plus d'informations, voir « Résolutions compatibles » dans le Manuel d'utilisation.

3.1.4 Port

Port	Amont	USB-B x 1
Norme		Spécification USB révision 2.0
Vitesse de transmission		480 Mbps, 12 Mbps, 1,5 Mbps

3.1.5 Alimentation AC (FDF1683WT-ACOF)

Entrée		100 – 240 VAC ±10 %, 50/60 Hz, 0,65 – 0,35 A
Consommation d'énergie maximale		35 W ou moins
Consommation d'énergie en mode veille	Avec connexion USB	1,5 W ou moins*1
	Sans connexion USB	0,5 W ou moins*1
Consommation électrique en mode arrêt (typique)		0,3 W*2

*1 « Administrator Settings » - « Compatibility Mode » est réglé sur « Off » (voir le Manuel d'utilisation), aucune charge externe n'est connectée et les réglages par défaut sont conservés

*2 « Administrator Settings » - « Compatibility Mode » est réglé sur « Off » (voir le Manuel d'utilisation), USB non connecté, aucune charge externe n'est connectée et les réglages par défaut sont conservés

3.1.6 Alimentation DC (FDF1683WT-DCOF)

Entrée		12 – 24 V DC ± 10 %
Consommation d'énergie maximale		32 W ou moins (12 V DC) 32 W ou moins (24 V DC)
Courant d'entrée maximal*1		2,65 A (12 V DC) 1,35 A (24 V DC)
Courant d'appel*2		5 A ou moins (12 – 24 V DC)
Consommation d'énergie en mode veille*3	Avec connexion USB	1,5 W ou moins (12 V DC) 1,5 W ou moins (24 V DC)
	Sans connexion USB	0,5 W ou moins (12 V DC) 0,5 W ou moins (24 V DC)
Consommation électrique en mode arrêt*4		0,3 W ou moins (12 V DC) 0,3 W ou moins (24 V DC)

*1 Aucune charge externe n'est connectée, USB connecté

*2 Utilisez une alimentation qui répond aux exigences en matière de courant d'appel

*3 Aucune charge externe n'est connectée, réglage par défaut

*4 Aucune charge externe n'est connectée, USB non connecté, réglage par défaut

3.1.7 Spécifications physiques

Dimensions (L x H x P)		399,0 mm x 254,3 mm x 46,1 mm
Poids net	FDF1683WT-ACOF	Env. 3,2 kg
	FDF1683WT-DCOF	Env. 3,1 kg

3.1.8 Conditions de fonctionnement

Température	0˚C – 50˚C
Humidité	20% – 90% H.R. (sans condensation)
Pression atmosphérique	540 hPa – 1060 hPa

3.1.9 Conditions de transport / stockage

Température	-20 ˚C – 60 ˚C
Humidité	10 % – 90 % H.R. (sans condensation)
Pression atmosphérique	200 hPa – 1060 hPa

3.2 Spécifications des broches

3.2.1 Terminal d’alimentation DC (FDF1683WT-DCOF)

Connexion du signal d’entrée

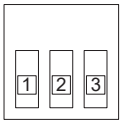

N° de broche	Signal d’entrée
1	12 – 24 V DC
2	NC
3	GND (Terre)

Mise en séquence d'alimentation

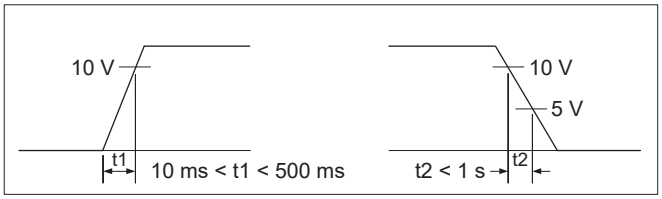

Annexe

GARANTIE LIMITÉE

EIZO Corporation (ci-après dénommé « EIZO ») et les distributeurs autorisés par EIZO (ci-après dénommés « Distributeurs »), sous réserve et conformément aux termes de cette garantie limitée (ci-après dénommée « Garantie »), garantissent à l'acheteur initial (ci-après dénommé « Acheteur initial ») du produit spécifié dans la présente (ci-après dénommé « Produit ») acheté auprès d'EIZO ou de Distributeurs agréés EIZO, que EIZO et ses Distributeurs auront pour option de réparer ou remplacer gratuitement le Produit si l'Acheteur initial constate, pendant la Période de garantie (définie ci-dessous), qu'il y a un dysfonctionnement ou que le Produit a subi un dommage dans le cadre d'une utilisation normale du Produit conformément à la description du mode d'emploi du Produit (ci-après dénommé « Manuel d'utilisation »).

La période de cette Garantie est de trois (3) ans à partir de la date d'achat du Produit (ci-après dénommée « Période de Garantie »).

EIZO et ses Distributeurs déclinent toute responsabilité ou obligation concernant ce Produit face à l'Acheteur initial ou à toute autre personne à l'exception de celles stipulées dans la présente Garantie.

EIZO et ses Distributeurs cesseront de détenir ou conserver toutes les pièces (en excluant les pièces de conception) du produit à l'expiration de sept (7) années après que la production du Produit se soit arrêtée.

Lors d'une réparation du Produit, EIZO et les Distributeurs utiliseront des pièces de rechange conformes à nos normes QC. Si l'unité ne peut pas être réparée en raison de son état ou de la rupture de stock d'une pièce adéquate, EIZO et ses Distributeurs peuvent proposer le remplacement par un produit aux performances équivalentes au lieu de le réparer.

La Garantie est valable uniquement dans les pays ou les territoires où se trouvent les Distributeurs. La Garantie ne limite aucun des droits reconnus par la loi à l'Acheteur initial.

Nonobstant toute autre clause de cette Garantie, EIZO et ses Distributeurs n'auront d'obligation dans le cadre de cette Garantie pour aucun des cas énumérés ci-dessous :

1. Tout défaut du Produit résultant de dommages occasionnés à cause de poussière incrustée ou lors du transport, d'une modification, d'une altération, d'un abus, d'une mauvaise utilisation, d'un accident, d'une installation incorrecte, d'un désastre, de la poussière incrustée, d'un entretien et/ou d'une réparation incorrects effectués par une personne autre que EIZO ou ses Distributeurs ;
2. Toute incompatibilité du Produit résultant d'améliorations techniques et/ou réglementations possibles ;
3. Toute détérioration du capteur, y compris la valeur de mesure du capteur ;
4. Tout défaut du Produit causé par des appareils externes ;
5. Tout défaut du Produit résultant d'une utilisation dans des conditions environnementales non prévues par EIZO ;
6. Toute détérioration des fixations du Produit (par ex. câbles, Manuel d'utilisation, CD-ROM, etc.) ;
7. Toute détérioration des consommables, et/ou accessoires du Produit (par ex. piles, télécommande, crayon tactile, etc.) ;
8. Toute détérioration ou décoloration extérieure du Produit, y compris de la surface du panneau LCD, de l'écran tactile et de l'écran de protection ;
9. Tout défaut du Produit causé par le placement dans un endroit où il pourrait être affecté par de fortes vibrations ou chocs ;

10. Tout défaut du Produit causé par un écoulement du liquide contenu dans les piles ;
11. Toute détérioration des performances d'affichage causée par la détérioration des éléments consommables tels que le panneau LCD et/ou le rétroéclairage, etc. (par exemple des changements de luminosité, des changements de l'uniformité de la luminosité, des modifications de couleur, des changements de l'uniformité des couleurs, des défectuosités de pixels y compris des pixels brûlés, etc.) ;
12. Toute détérioration ou dysfonctionnement du ventilateur de refroidissement causé par de la poussière incrustée.

Pour bénéficier d'un service dans le cadre de cette Garantie, l'Acheteur initial doit renvoyer le Produit port payé, dans son emballage d'origine ou tout autre emballage approprié offrant un degré de protection équivalent, au Distributeur local, et assumera la responsabilité des dommages et/ou perte possibles lors du transport. L'Acheteur initial doit présenter une preuve d'achat du Produit comprenant sa date d'achat pour bénéficier de ce service dans le cadre de la Garantie.

La Période de garantie pour tout Produit remplacé et/ou réparé dans le cadre de cette Garantie expirera à la fin de la Période de garantie initiale.

EIZO OU SES DISTRIBUTEURS NE SAURAIENT ÊTRE TENUS RESPONSABLES DES DOMMAGES OU PERTES DE DONNÉES OU D'AUTRES INFORMATIONS STOCKÉES DANS UN MÉDIA QUELCONQUE OU UNE AUTRE PARTIE DU PRODUIT RENVOYÉ À EIZO OU AUX DISTRIBUTEURS POUR RÉPARATION.

EIZO ET LES DISTRIBUTEURS DÉCLINENT TOUTE AUTRE GAR ANTIE, EXPLICITE OU IMPLICITE, CONCERNANT LE PRODUIT, Y COMPRIS ET SANS S'Y LIMITER, SA QUALITÉ, SES PERFORMANCES, SA QUALITÉ MARCHANDE OU SON ADAPTATION À UN USAGE PARTICULIER.

EN AUCUN CAS, EIZO OU SES DISTRIBUTEURS NE SERONT RESPONSABLES DES DOMMAGES FORTUITS, INDIRECTS, SPÉCIAUX, INDUITS, OU DE TOUT AUTRE DOMMAGE QUEL QU'IL SOIT (Y COMPRIS, SANS LIMITATION, LES DOMMAGES RÉSULTANT D'UNE PERTE DE PROFIT, D'UNE INTERRUPTION D'ACTIVITÉS, D'UNE PERTE DE DONNÉES COMMERCIALES, OU DE TOUT AUTRE MANQUE À GAGNER) RÉSULTANT DE L'UTILISATION OU DE L'INCAPACITÉ D'UTILISER LE PRODUIT OU AYANT UN RAPPORT QUELCONQUE AVEC LE PRODUIT, QUE CE SOIT SUR LA BASE D'UN CONTRAT, D'UN TORT, D'UNE NÉGLIGENCE, D'UNE RESPONSABILITÉ STRICTE OU AUTRE, MÊME SI EIZO OU SES DISTRIBUTEURS ONT ÉTÉ AVERTIS DE LA POSSIBILITÉ DE TELS DOMMAGES.

CETTE LIMITATION INCLUT AUSSI TOUTE RESPONSABILITÉ QUI POURRAIT ÊTRE SOULEVÉE LORS DES RÉCLAMATIONS D'UN TIERS CONTRE L'ACHETEUR INITIAL. L'ESSENCE DE CETTE CLAUSE EST DE LIMITER LA RESPONSABILITÉ POTENTIELLE DE EIZO ET DE SES DISTRIBUTEURS RÉSULTANT DE CETTE GARANTIE LIMITÉE ET/OU DES VENTES.

EIZO Corporation
153 Shimokashiwano, Hakusan, Ishikawa 924-8566 Japan

EIZO Europe GmbH
Belgrader Straße 2, 41069 Mönchengladbach, Germany

00N0N641A5
SUM-FDF1683WT-OF

www.eizoglobal.com

Copyright © 2025 EIZO Corporation. All rights reserved.

1st Edition – September, 2025